Hudson Reed

Wastafelmeubel

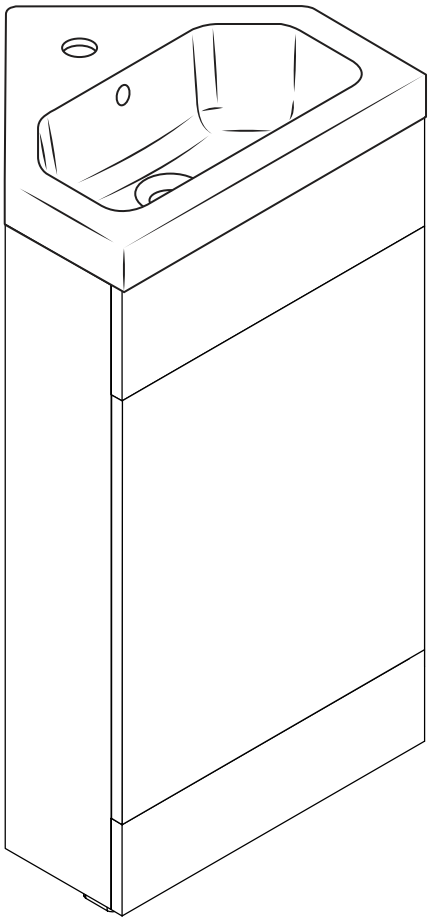

Handleidingen

Benodigd gereedschap:

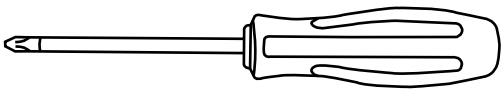

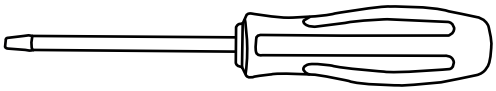

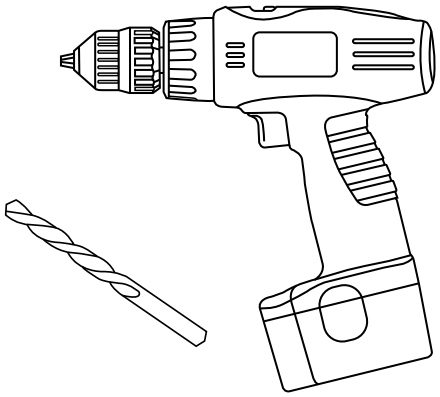

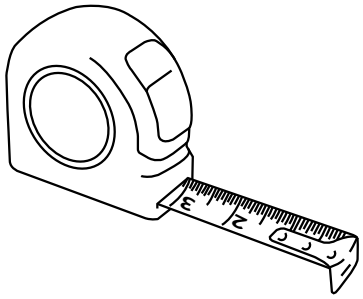

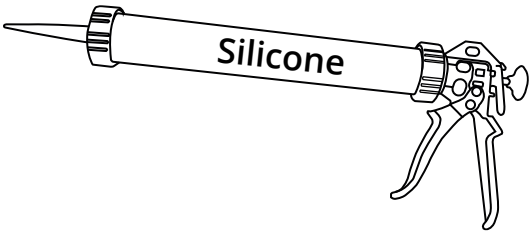

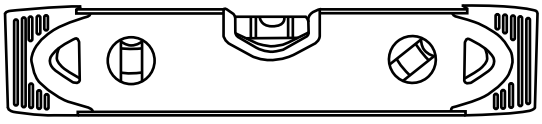

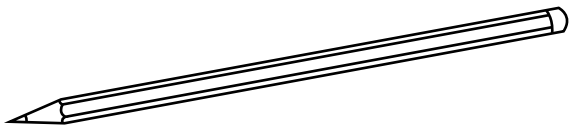

Inclusief:

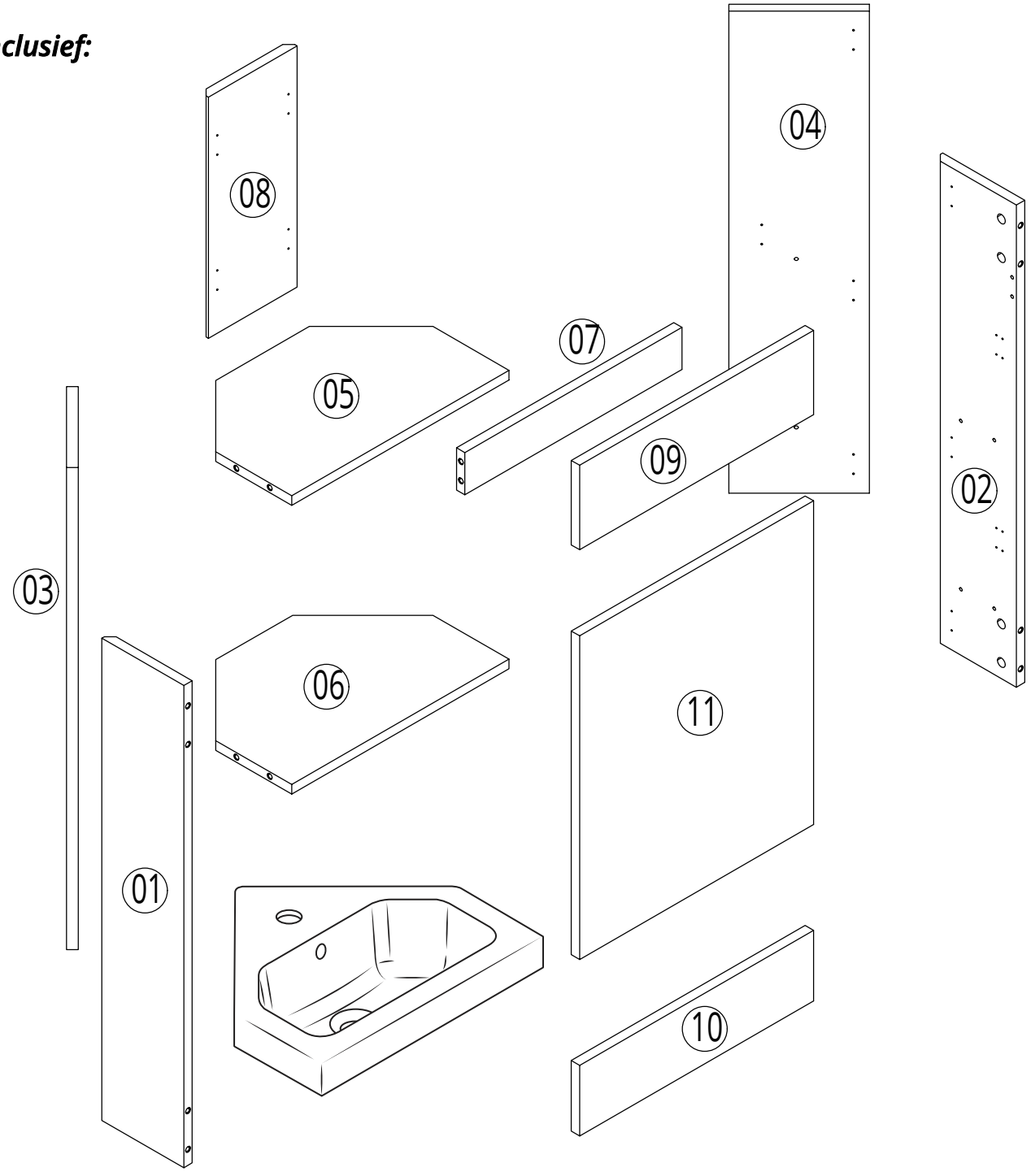

A
x24

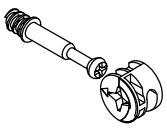

B
x10

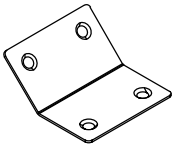

C
x40

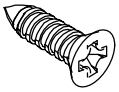

D
x2

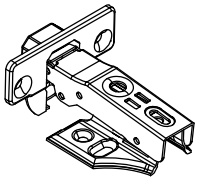

E
x12

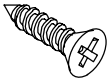

F
x4

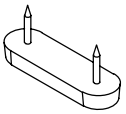

1

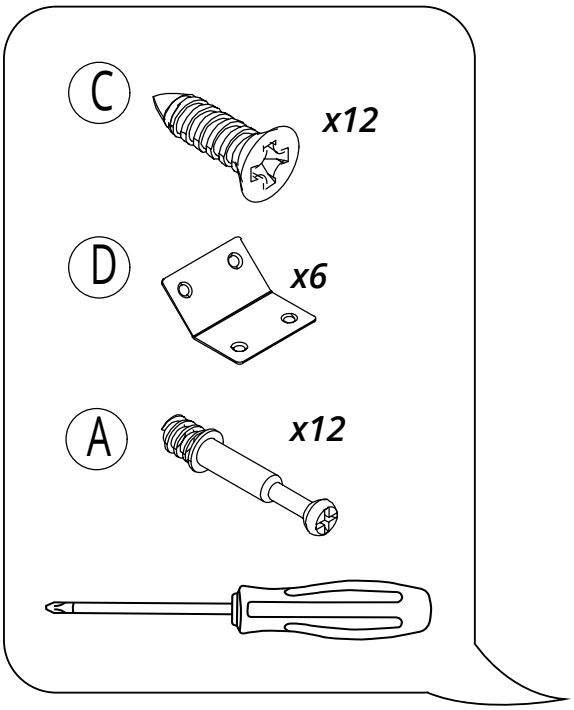

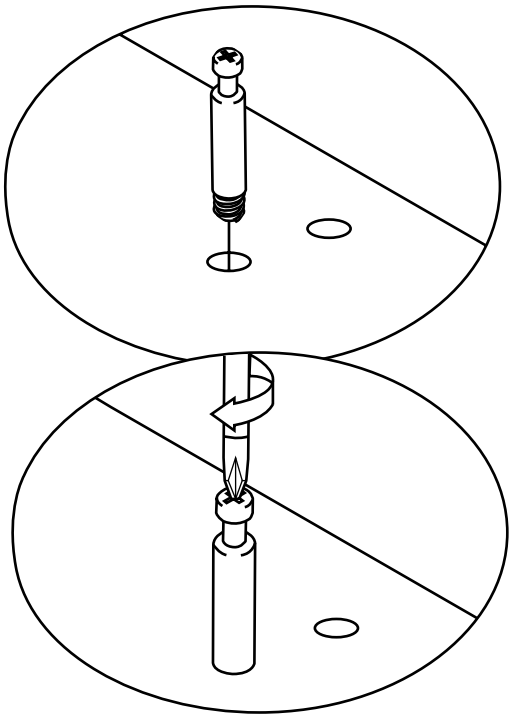

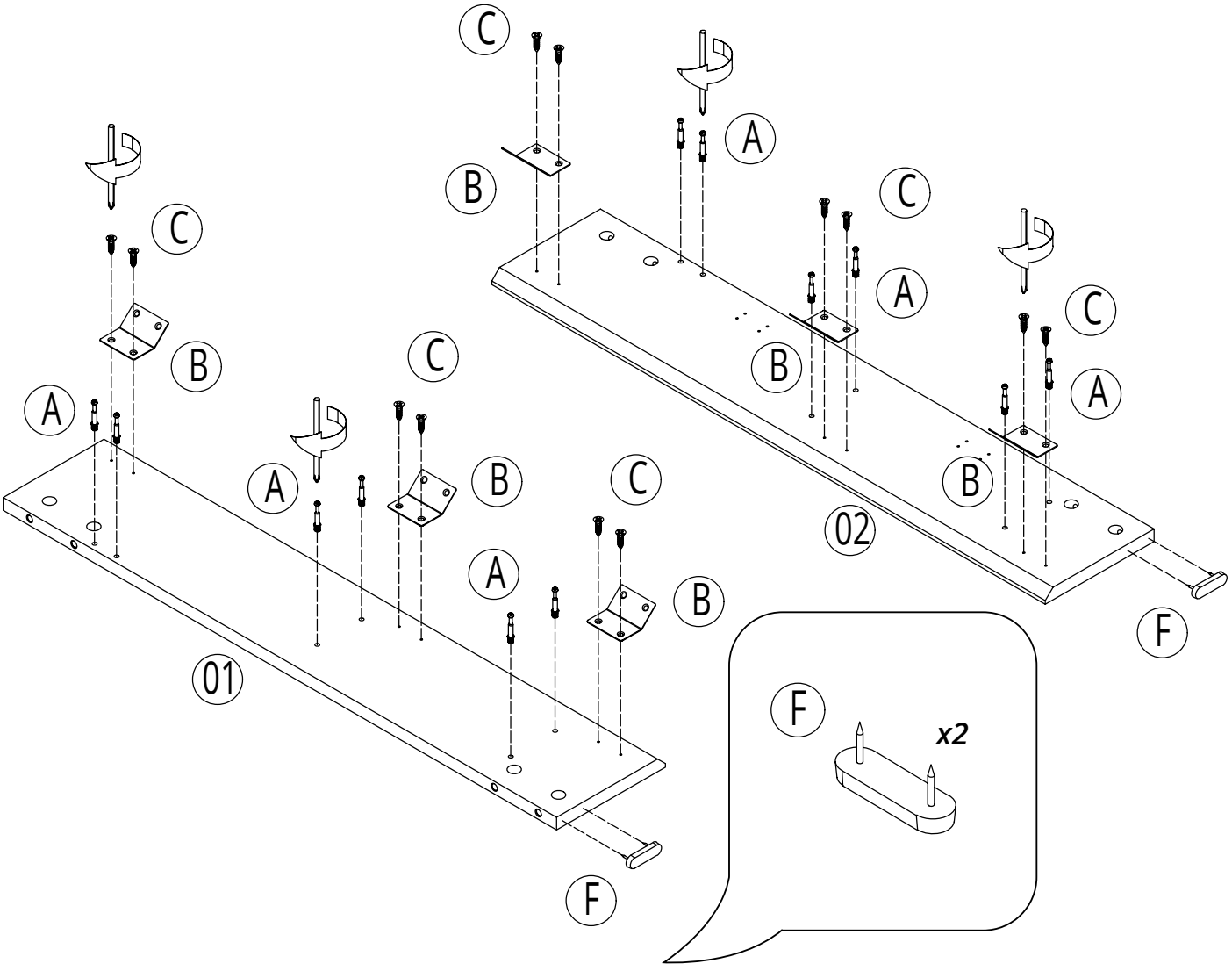

2

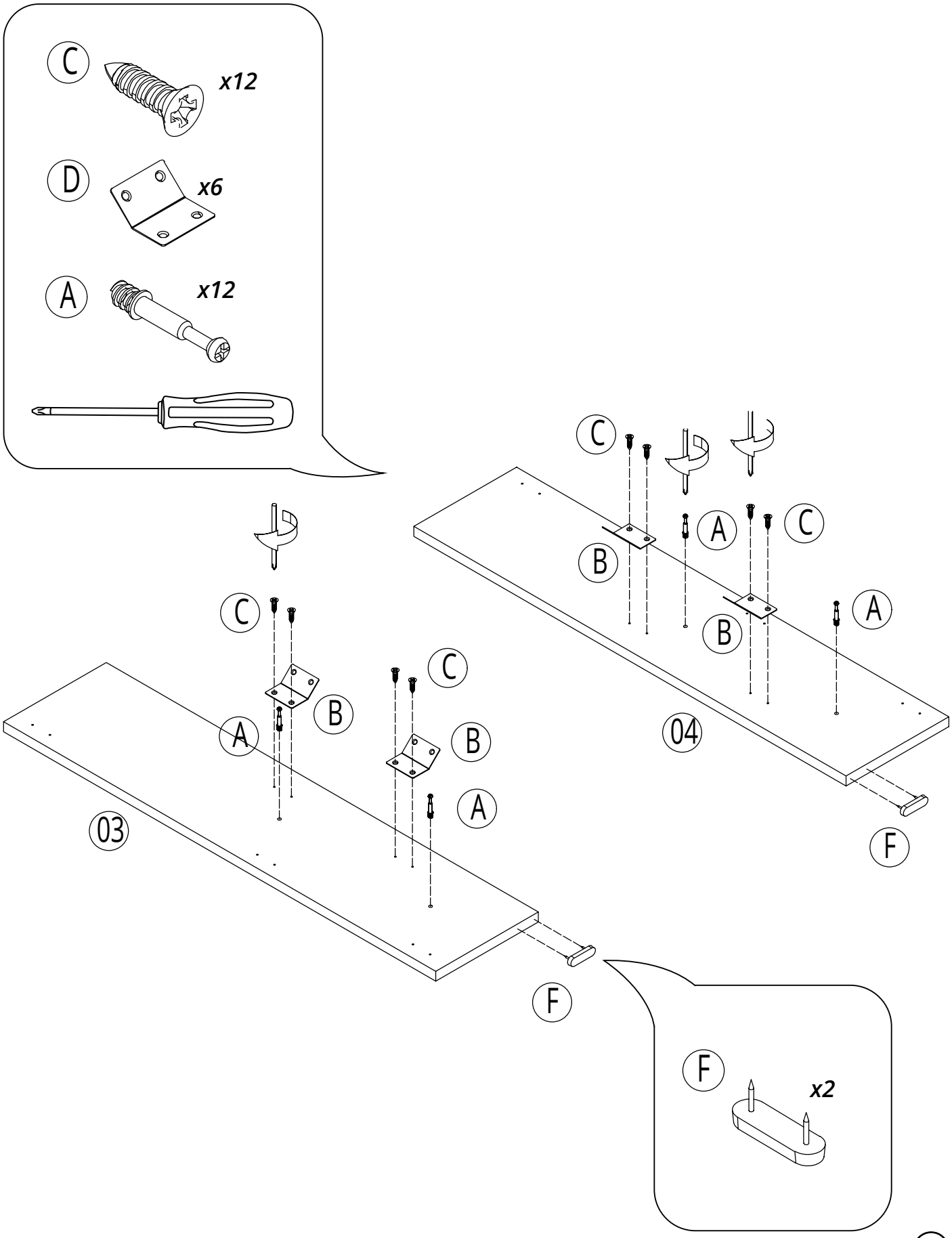

3

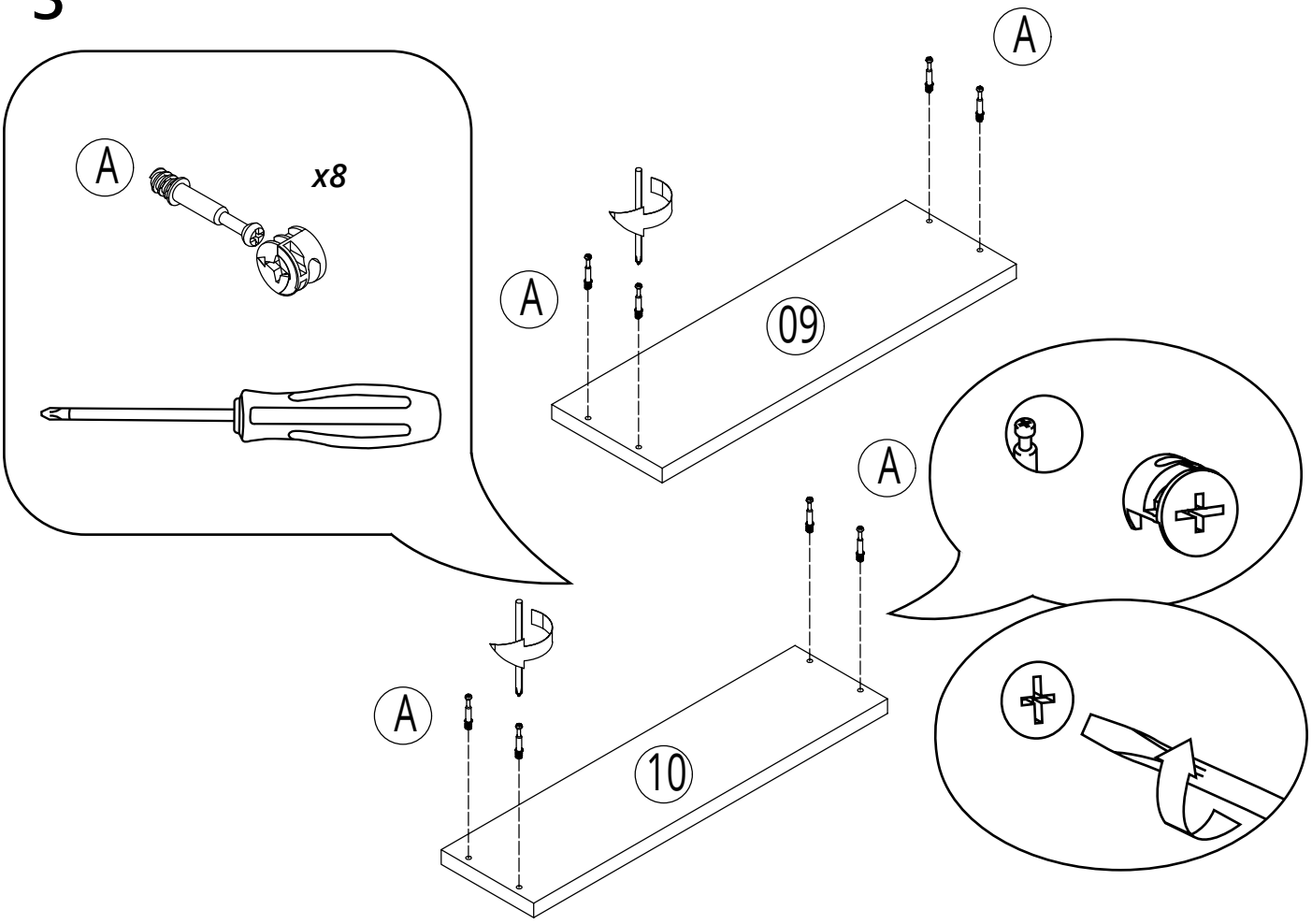

4

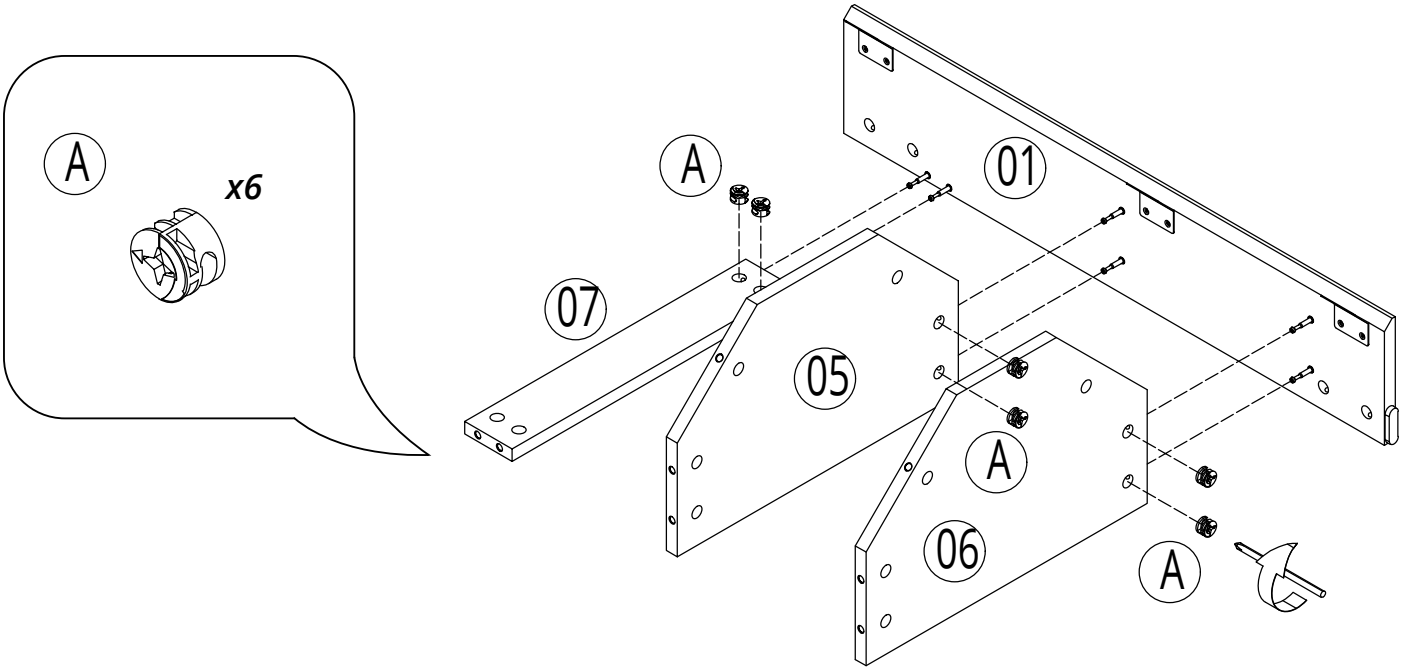

5

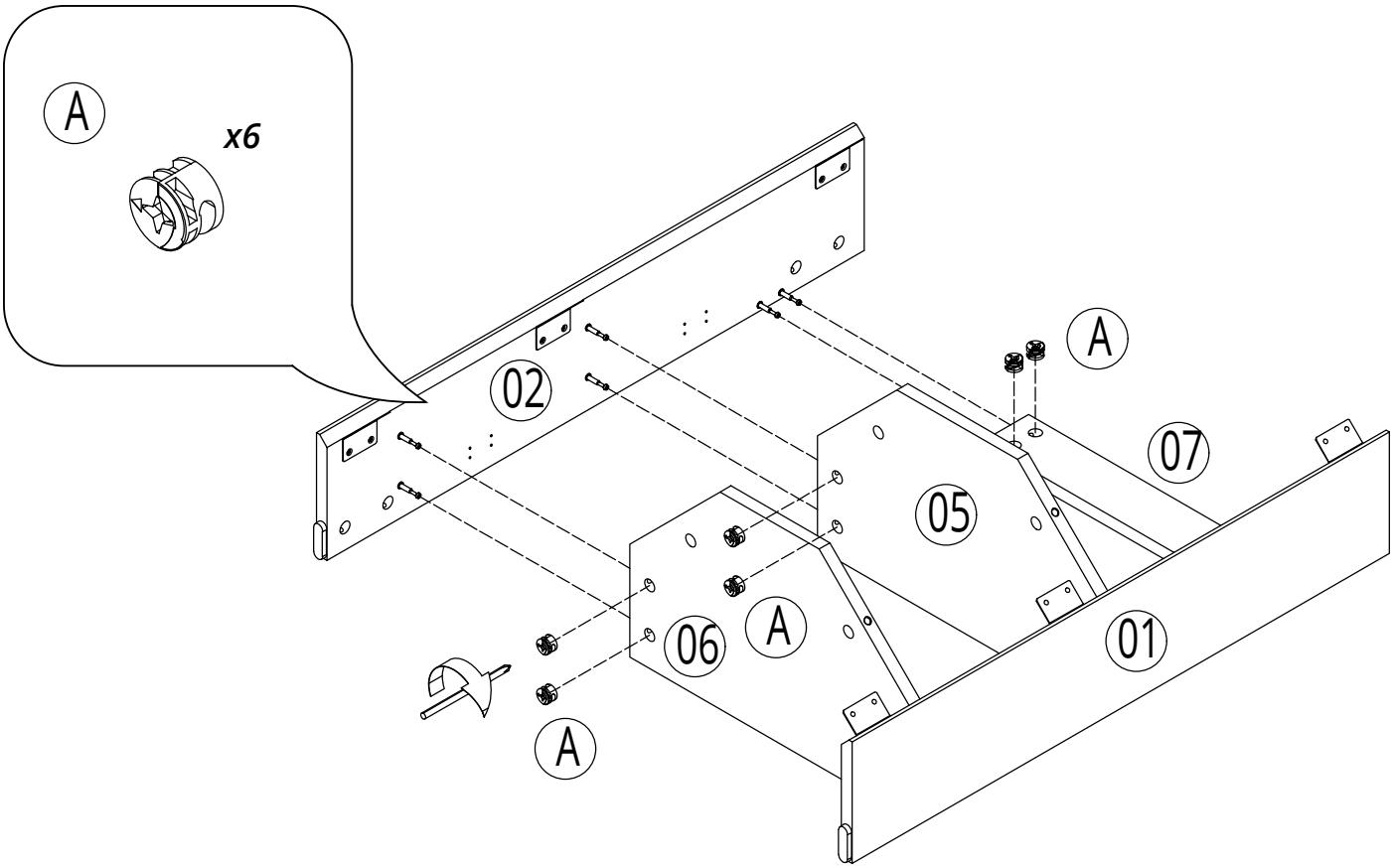

6

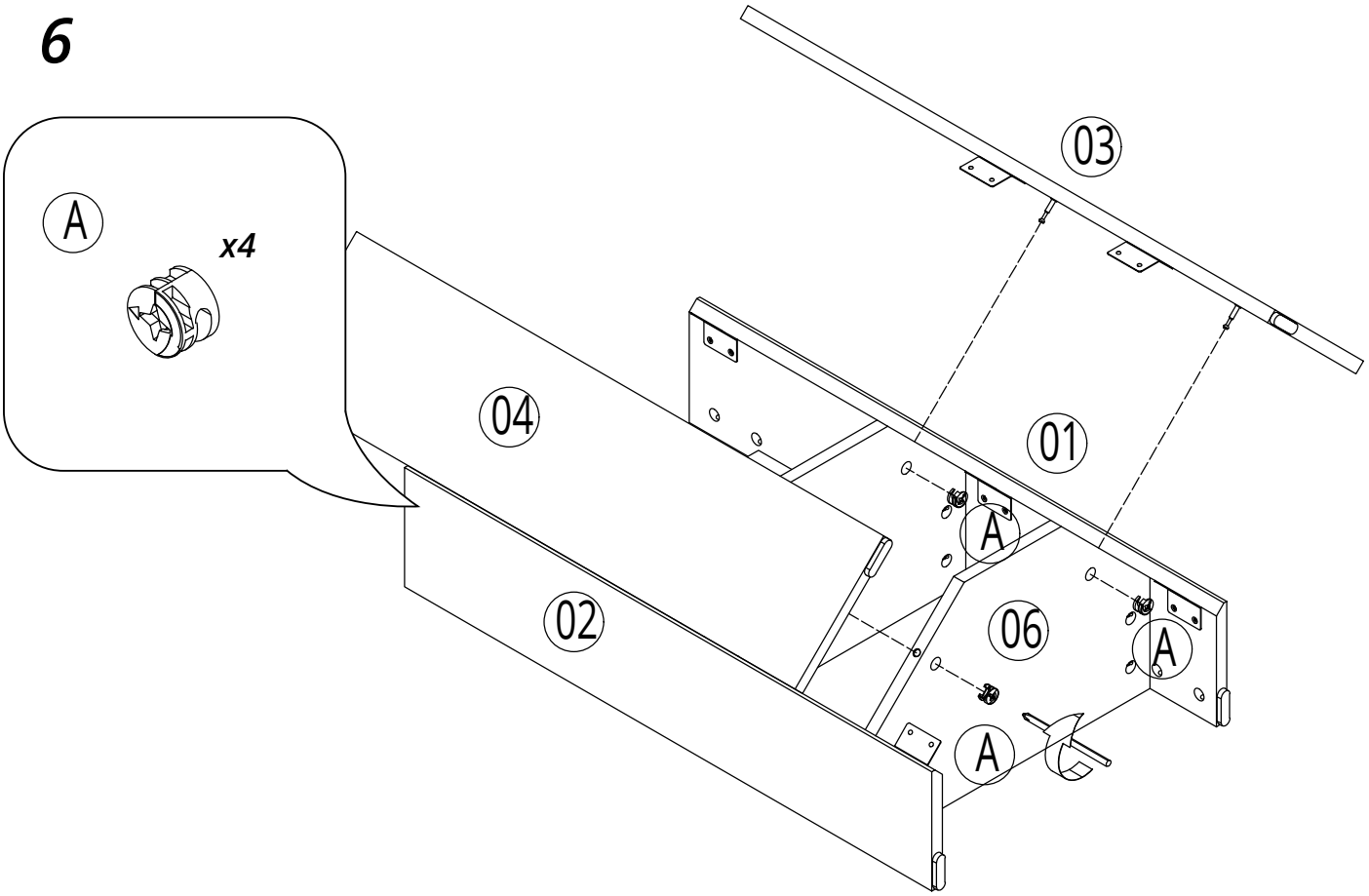

7

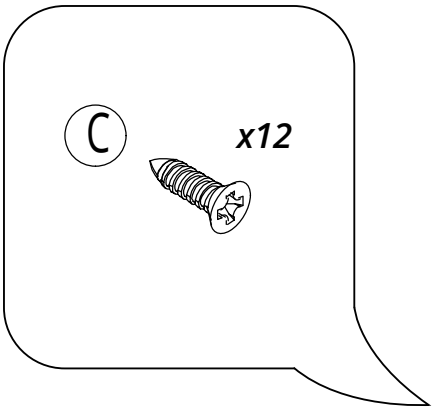

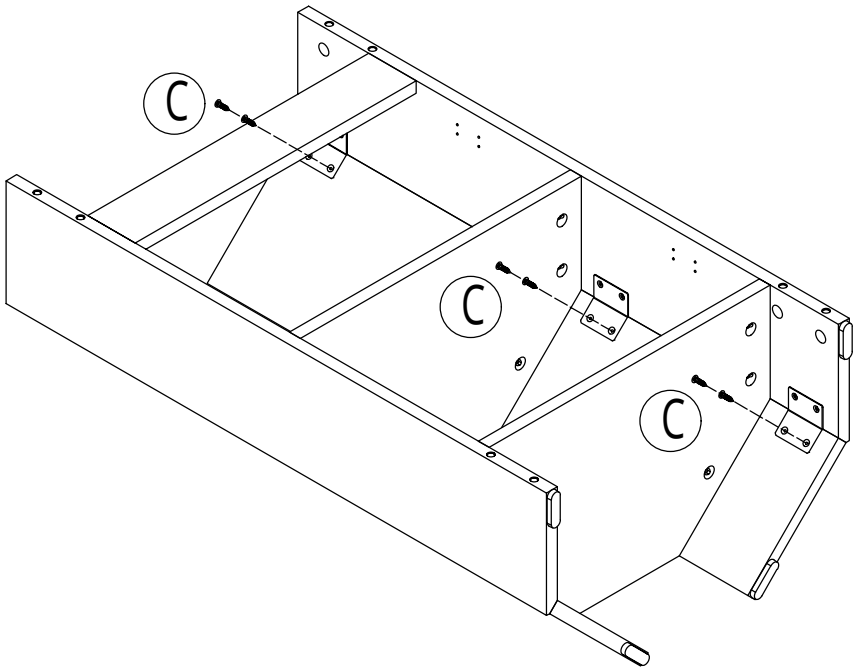

8

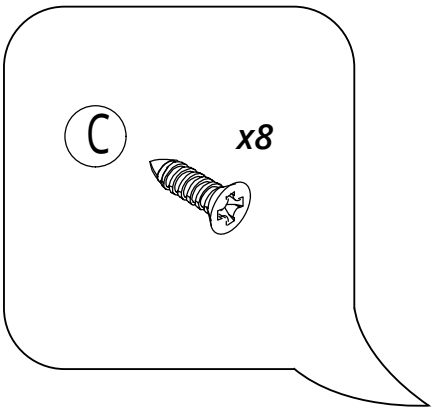

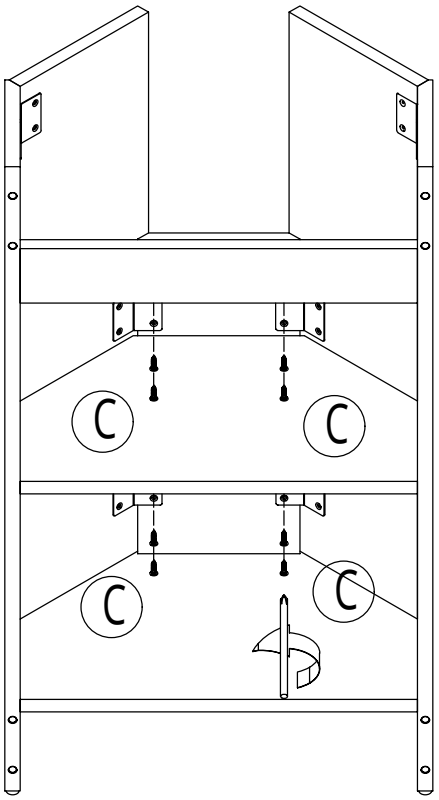

9

A *x8*

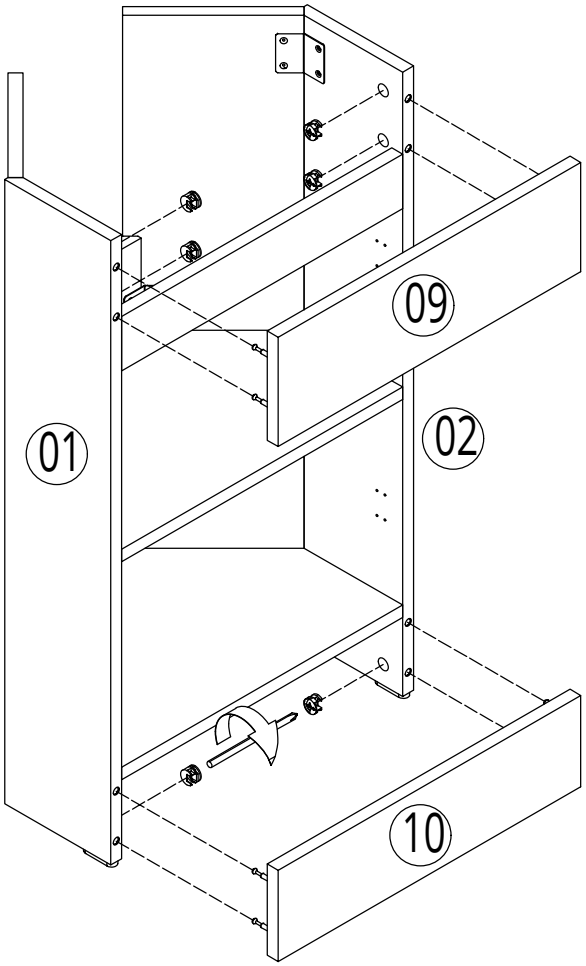

10

B *x2*

E *x12*

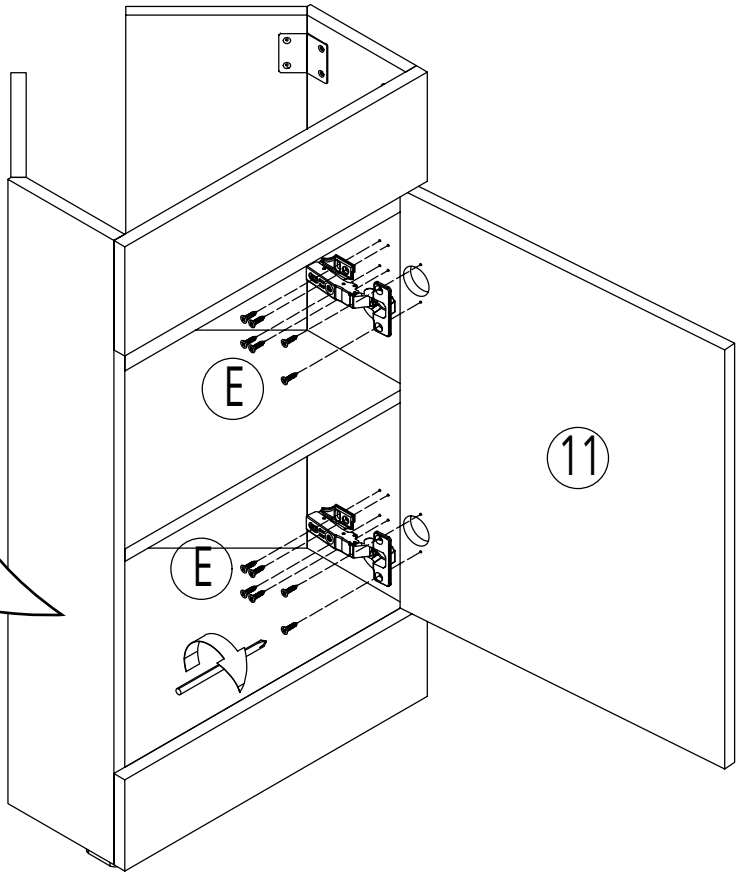

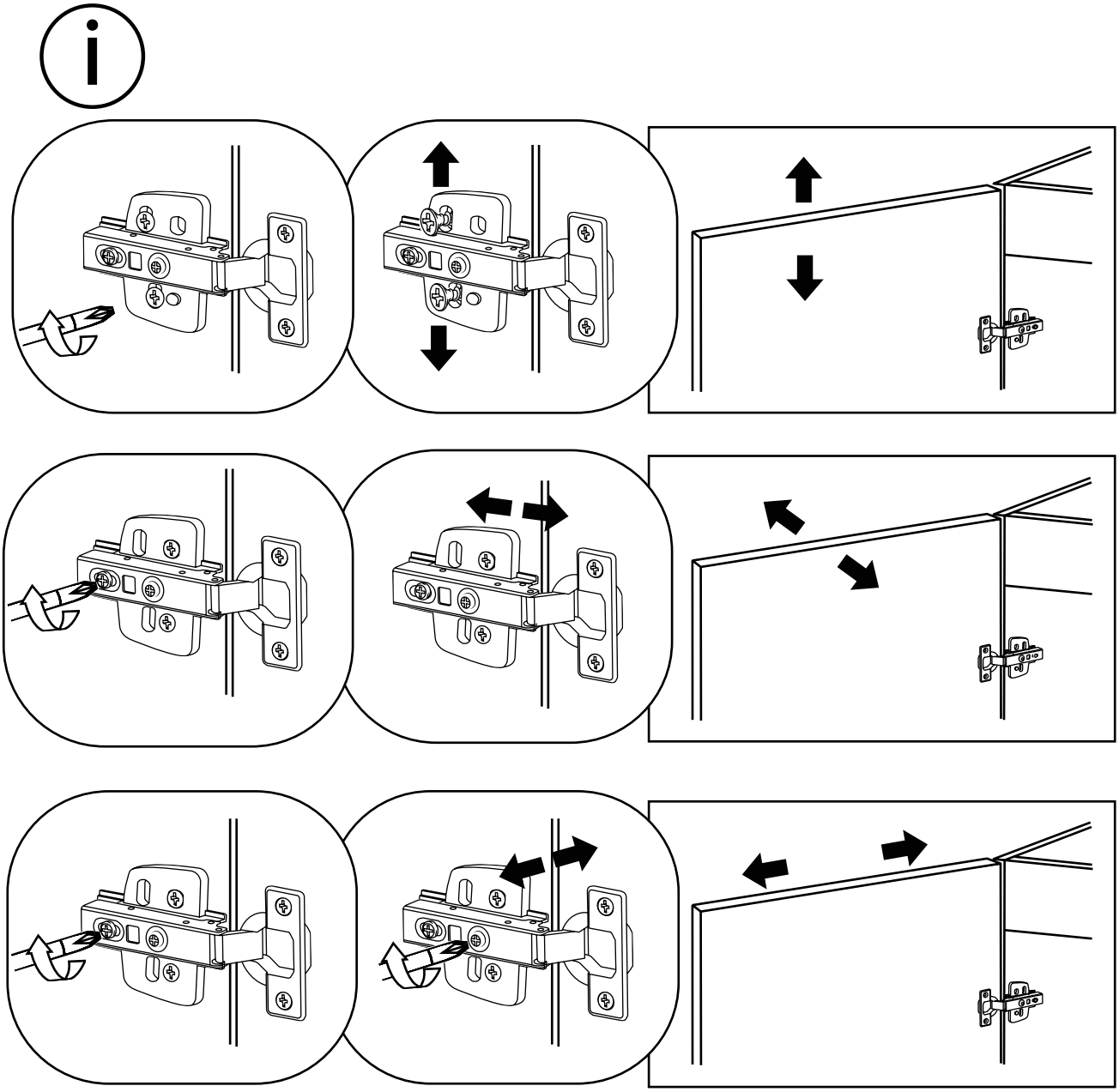

Optioneel handvat:

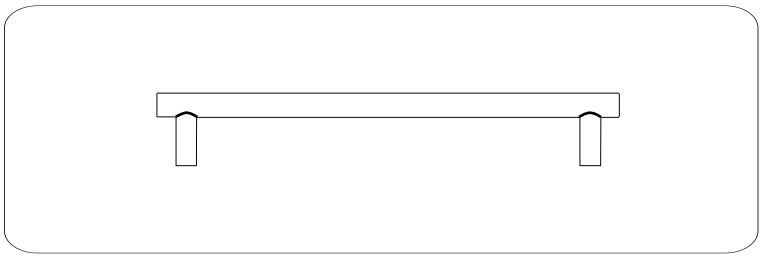

1

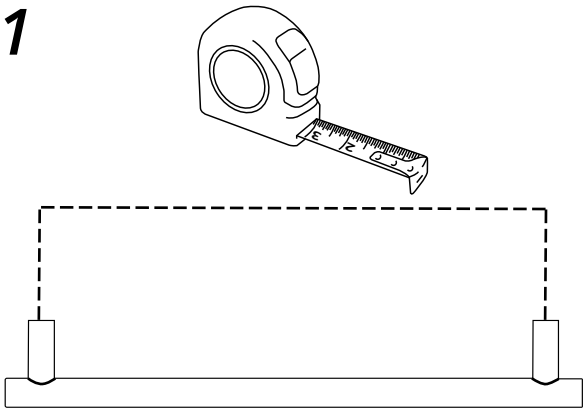

2

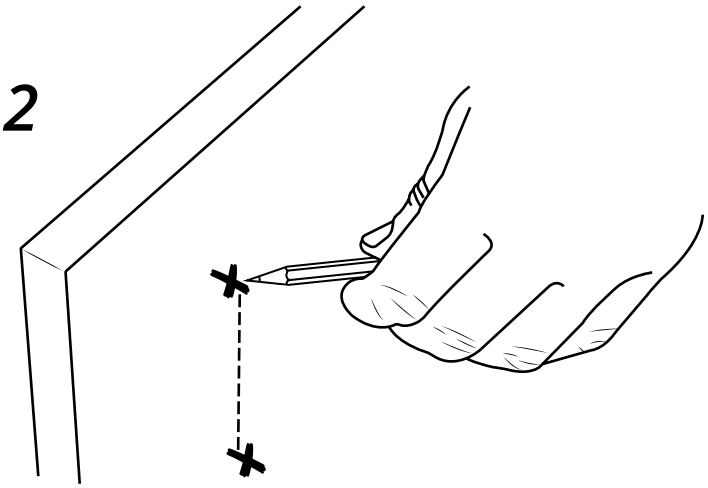

3

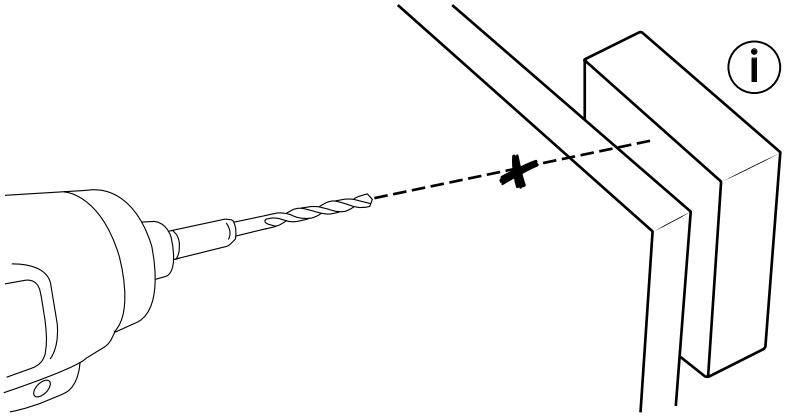

Niet meegeleverd

4

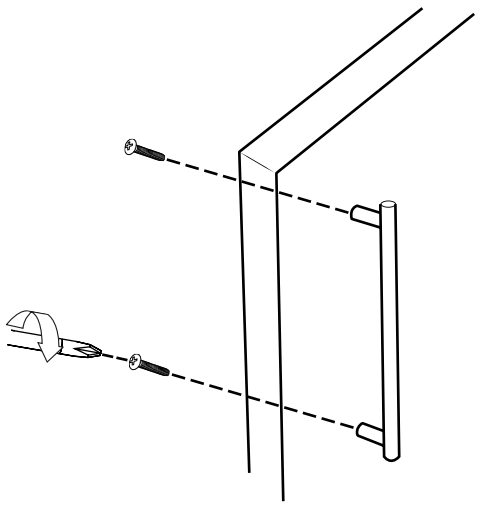

5

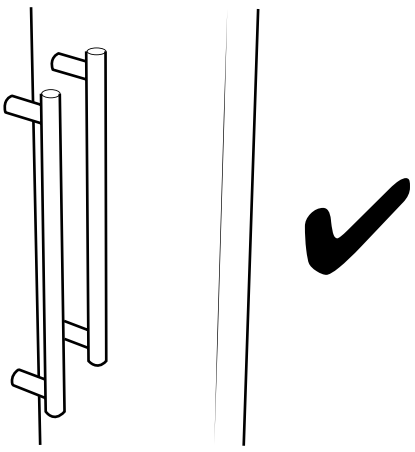

Optioneel handvat:

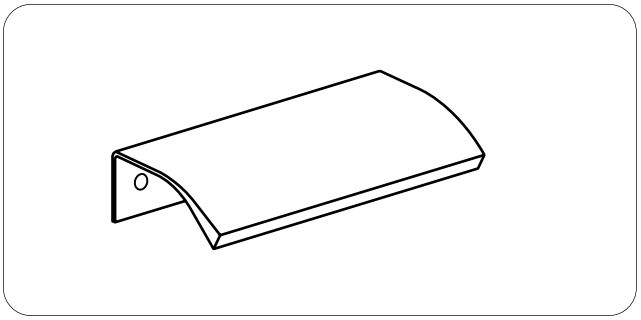

1

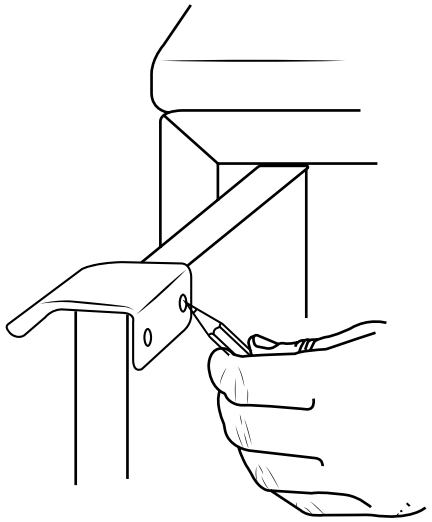

2

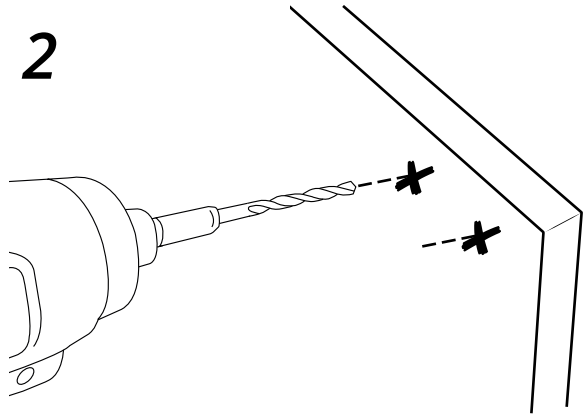

3

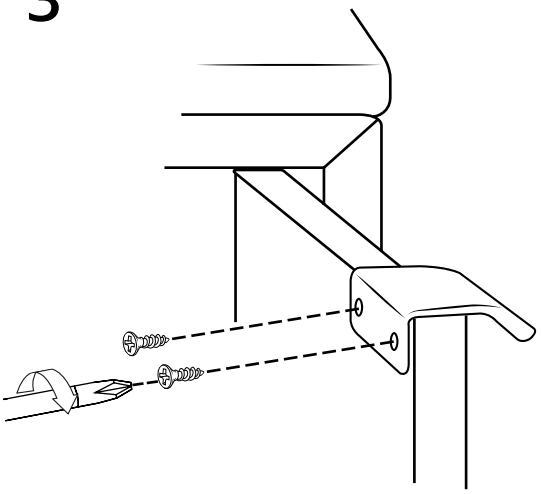

4

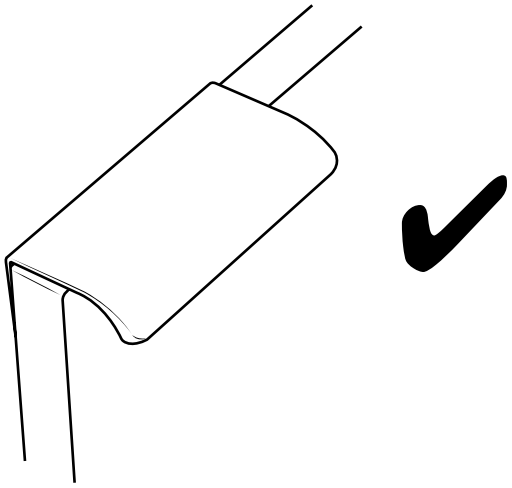

Optioneel handvat:

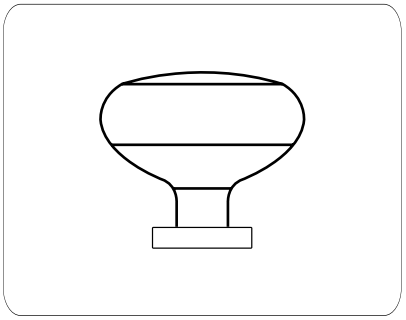

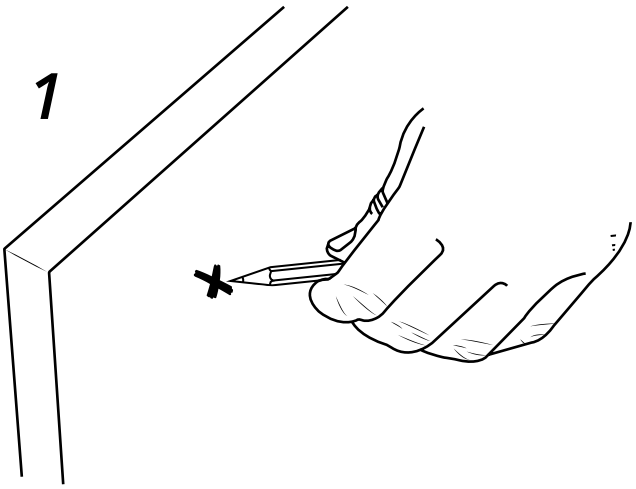

ⓘ ***Niet meegeleverd***

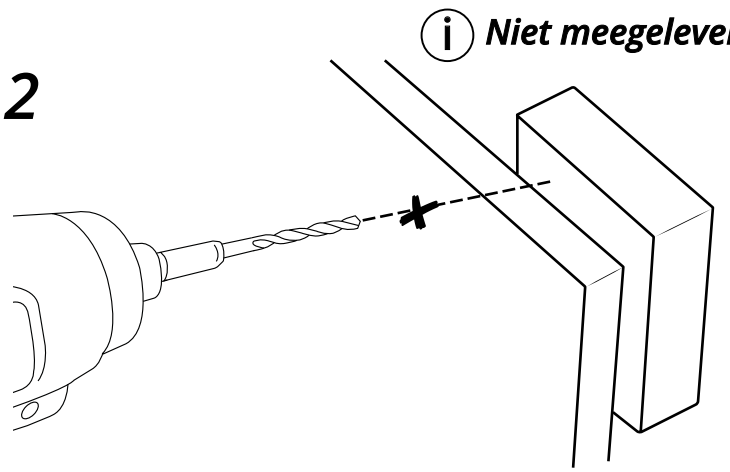

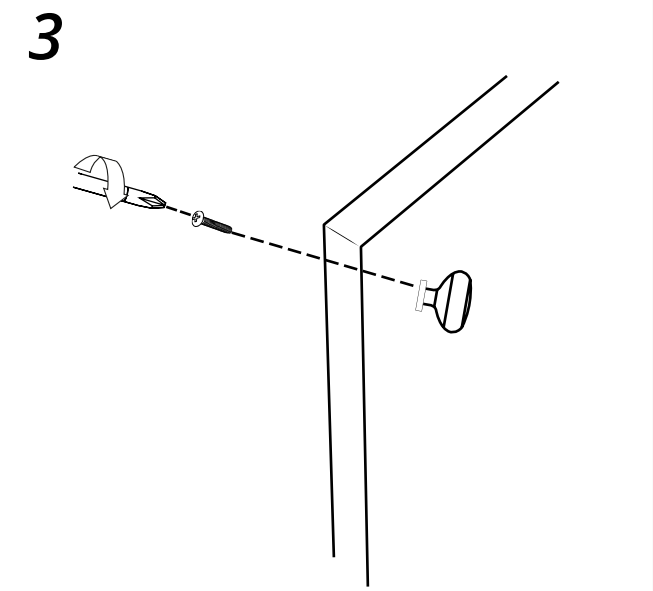

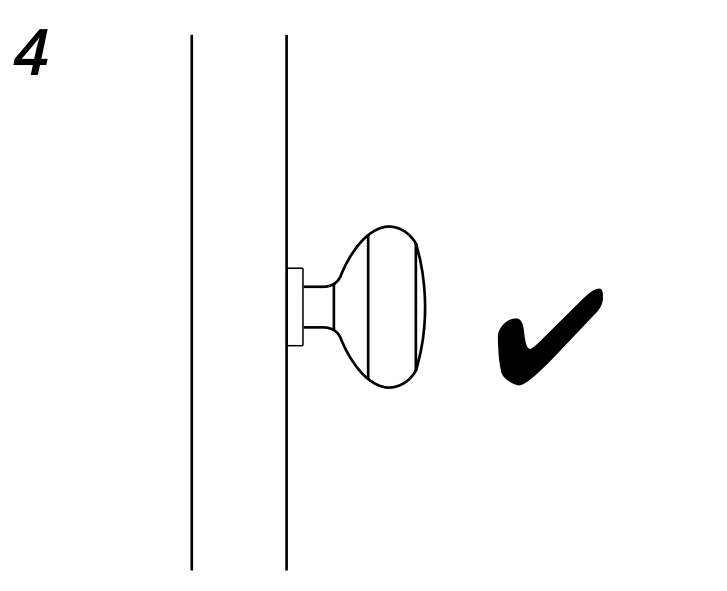

11

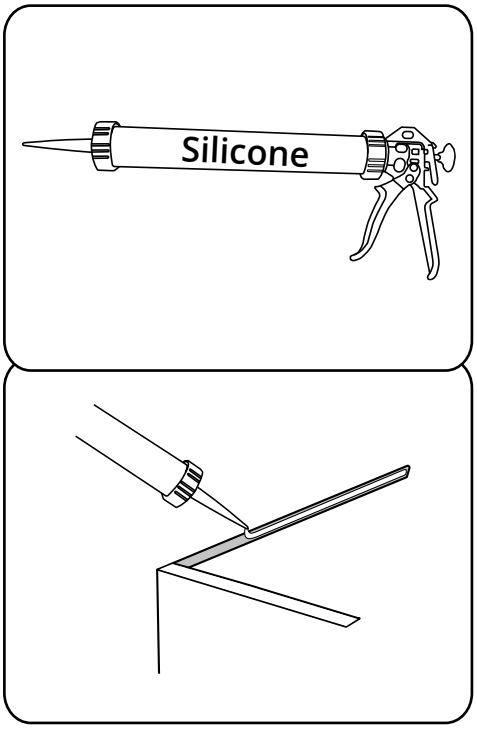

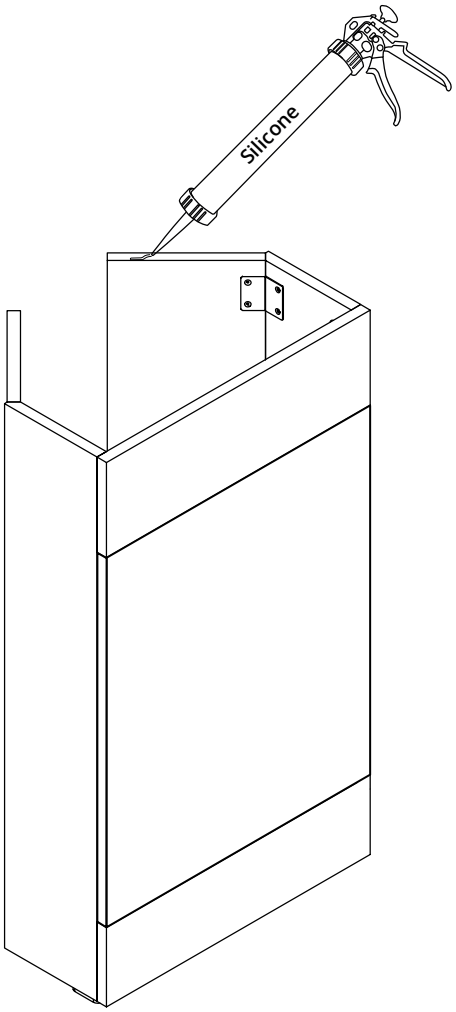

12

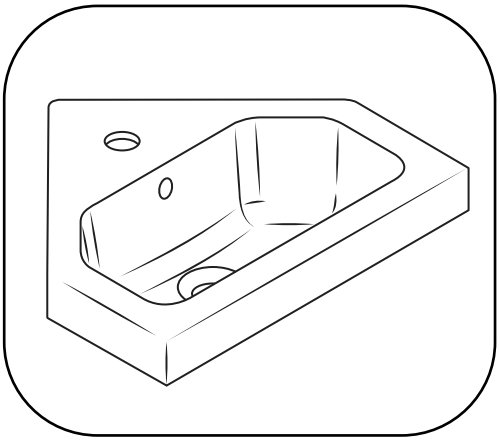

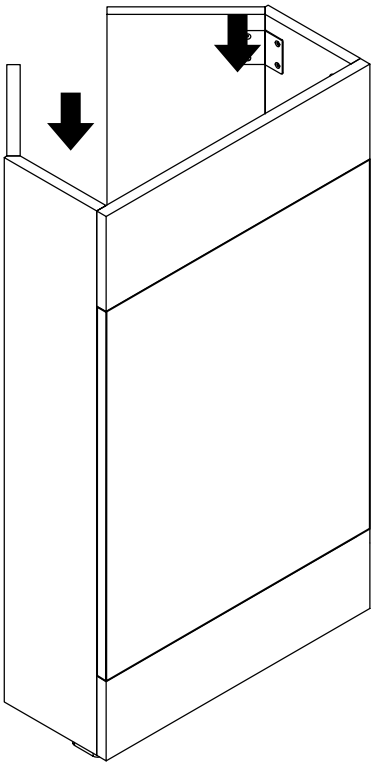

13

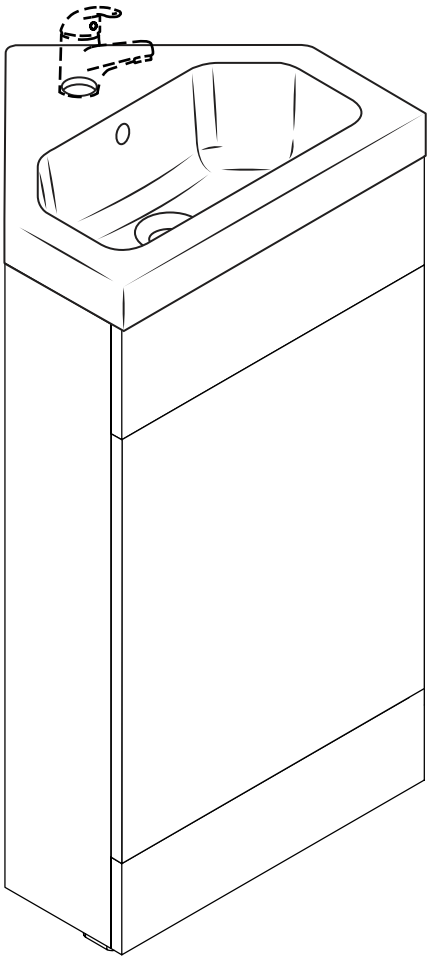

✔

Raadpleeg onze website als u aanvullende informatie nodig hebt of als u problemen heeft met het product.