Hudson Reed

Spiegelkast

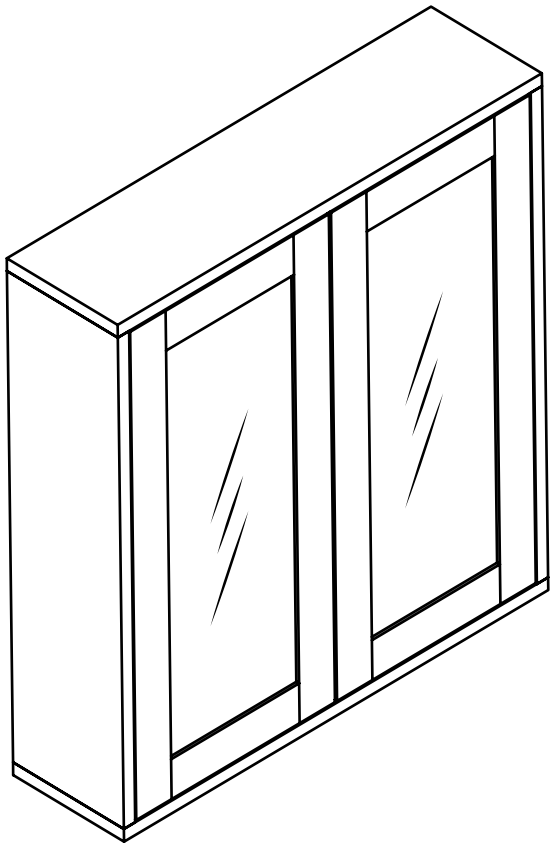

Handleiding

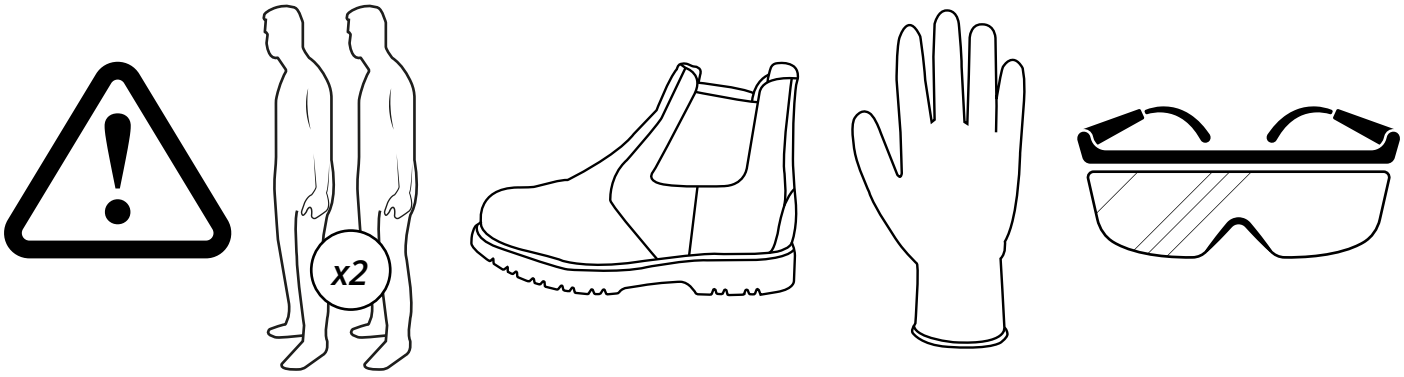

Benodigd gereedschap:

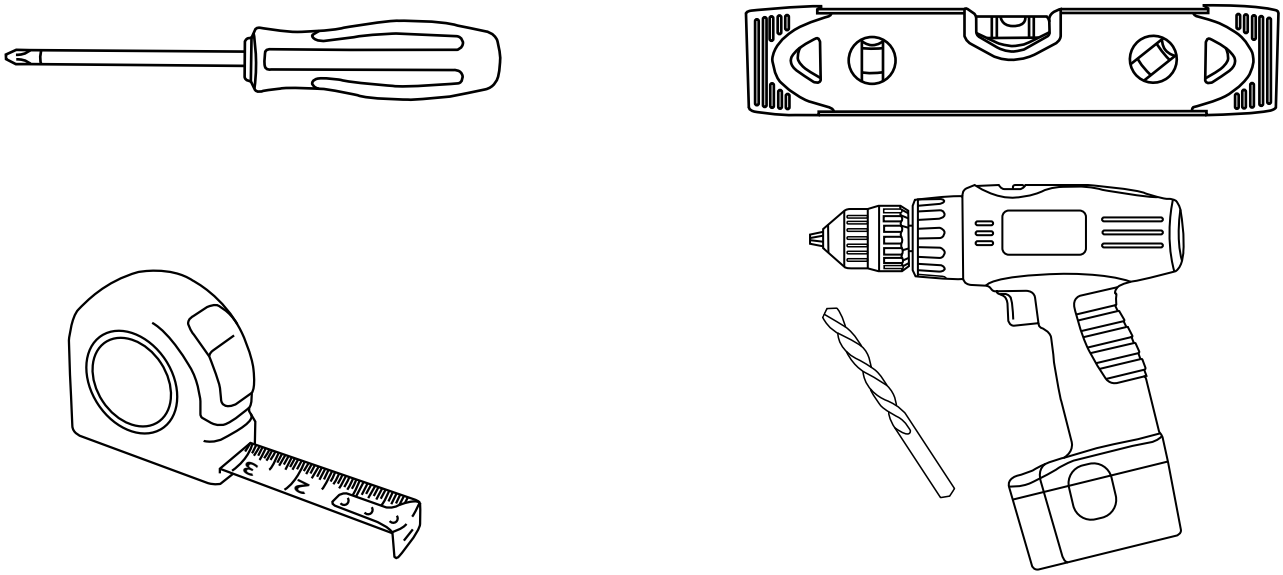

Inclusief:

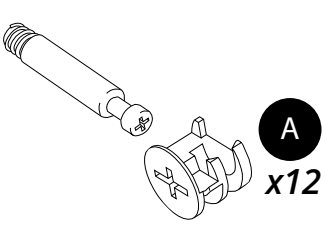

x12

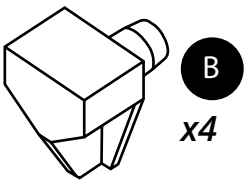

x4

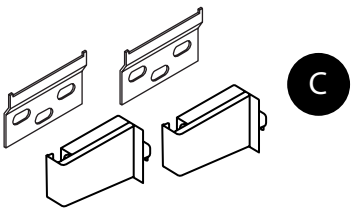

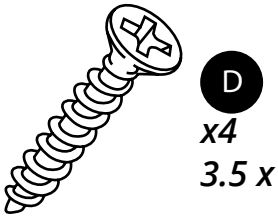

x4
3.5 x 25

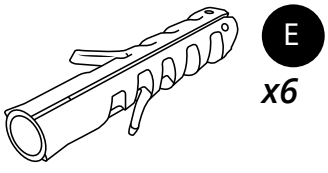

x6

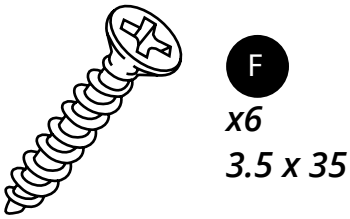

x6
3.5 x 35

Inclusief:

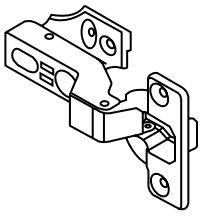

G
x4

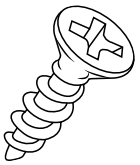

H
x24
3.5 x 16

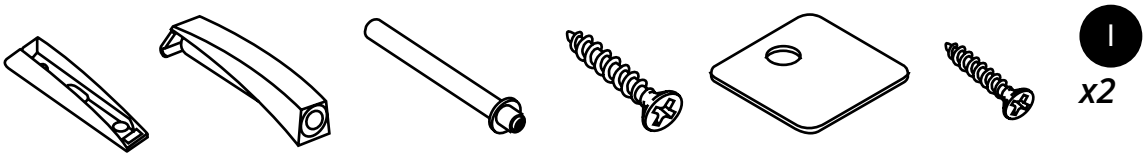

I
x2

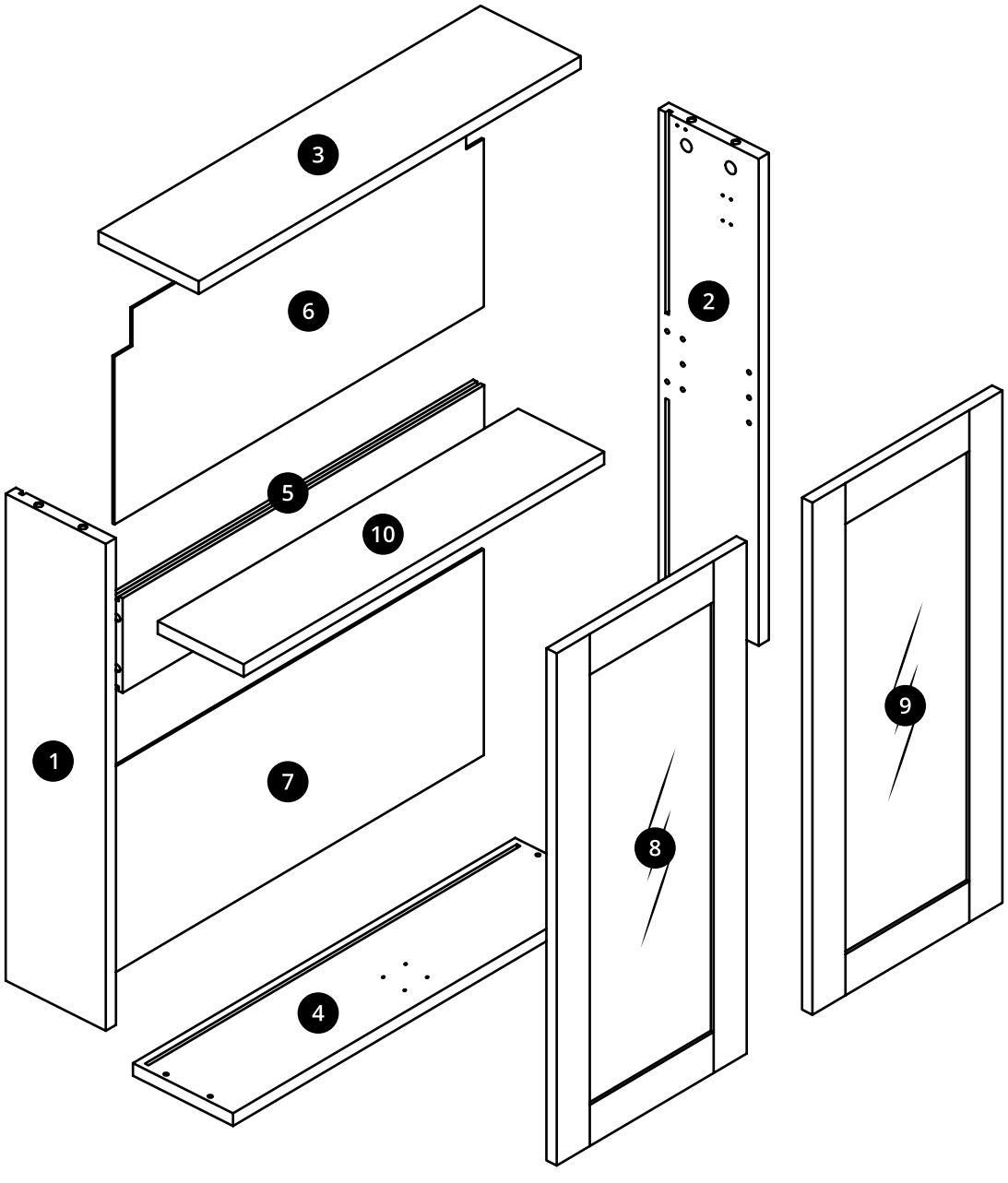

1

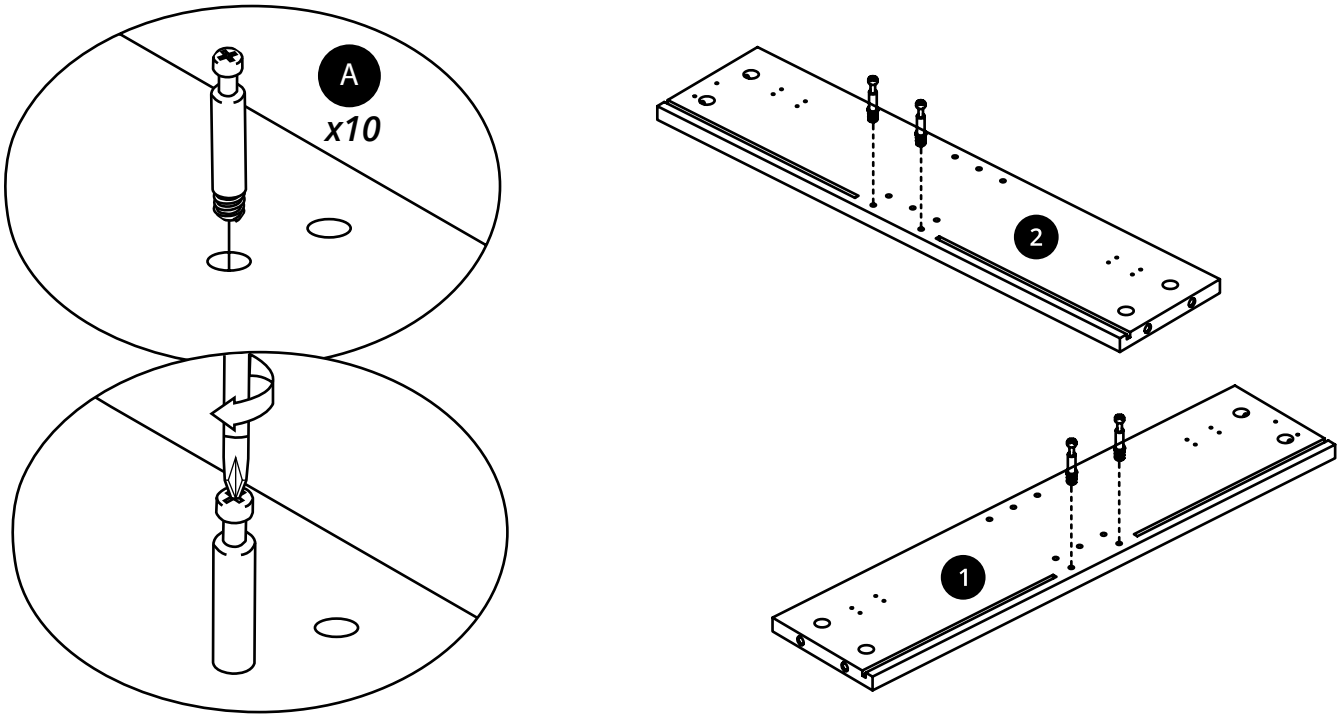

2

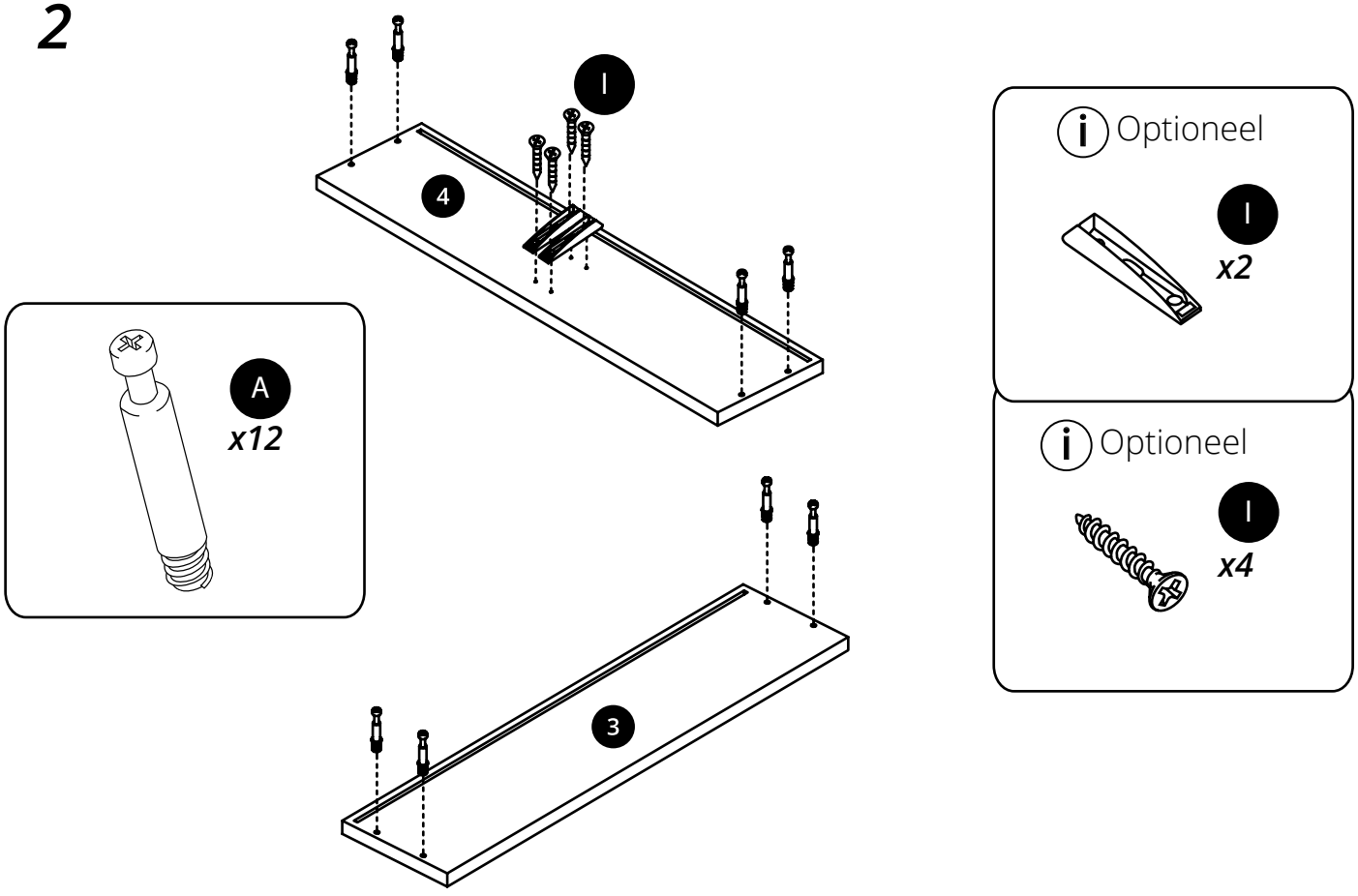

3 ⓘ Optioneel

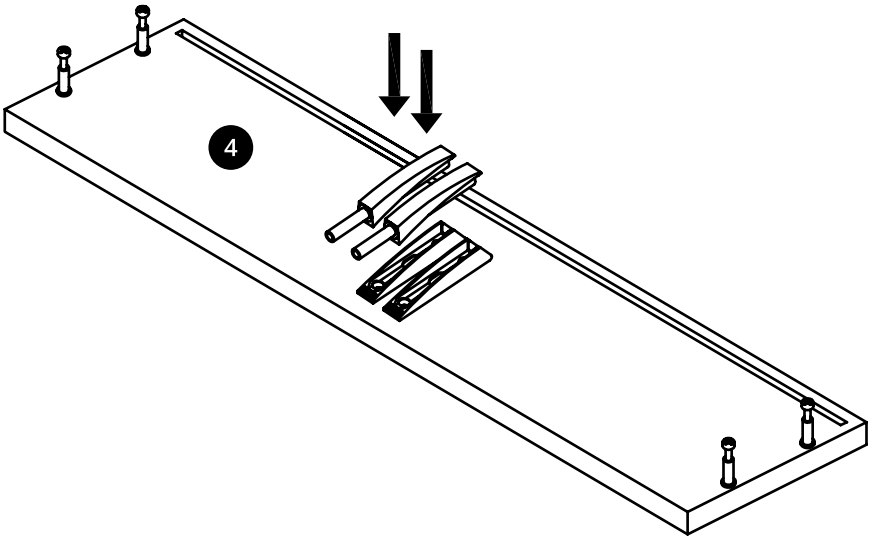

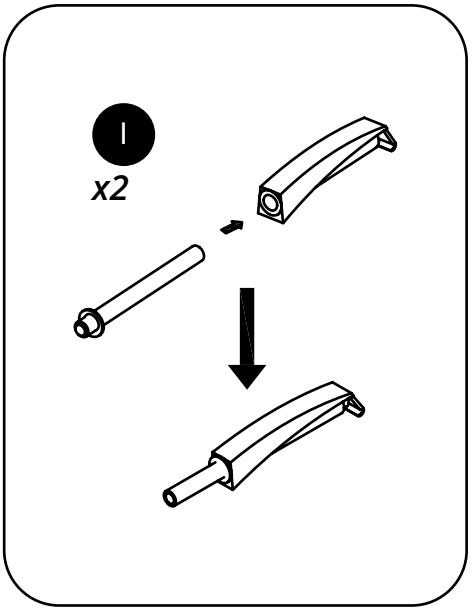

4

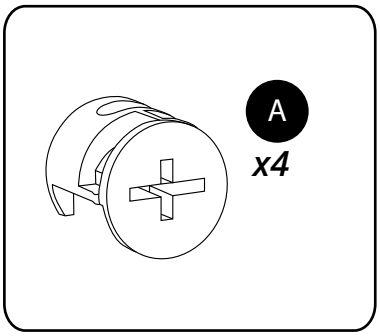

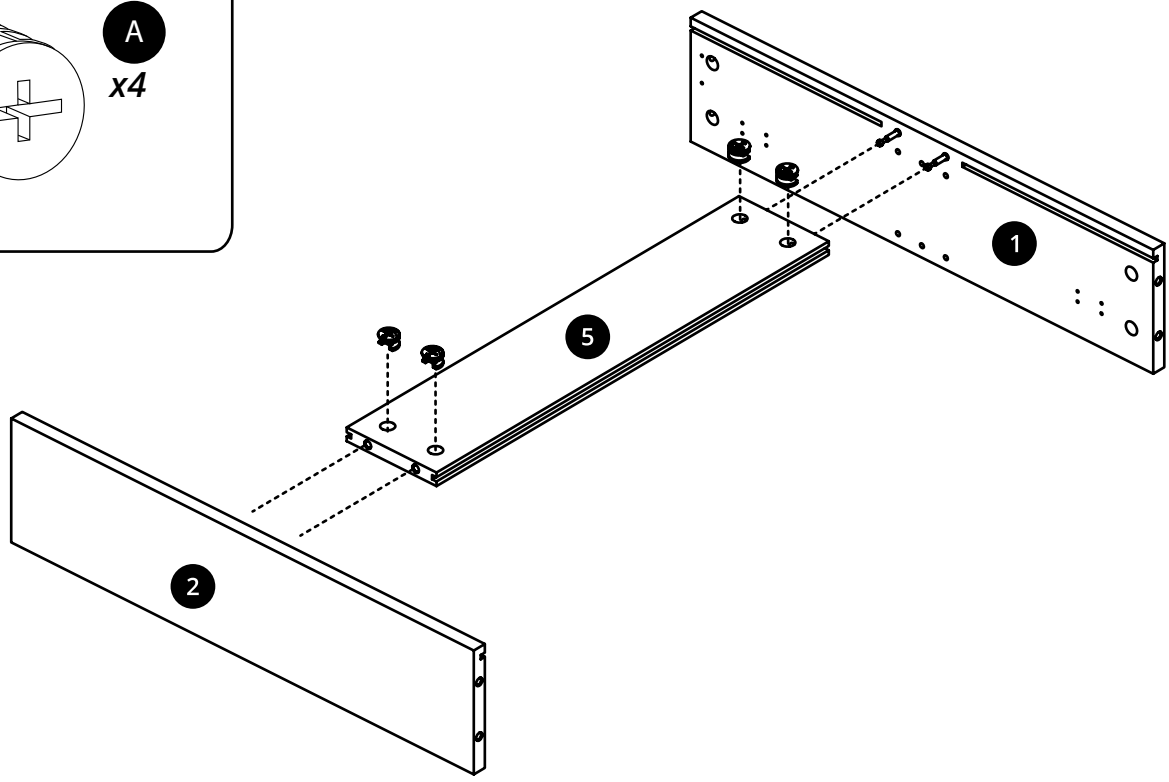

5

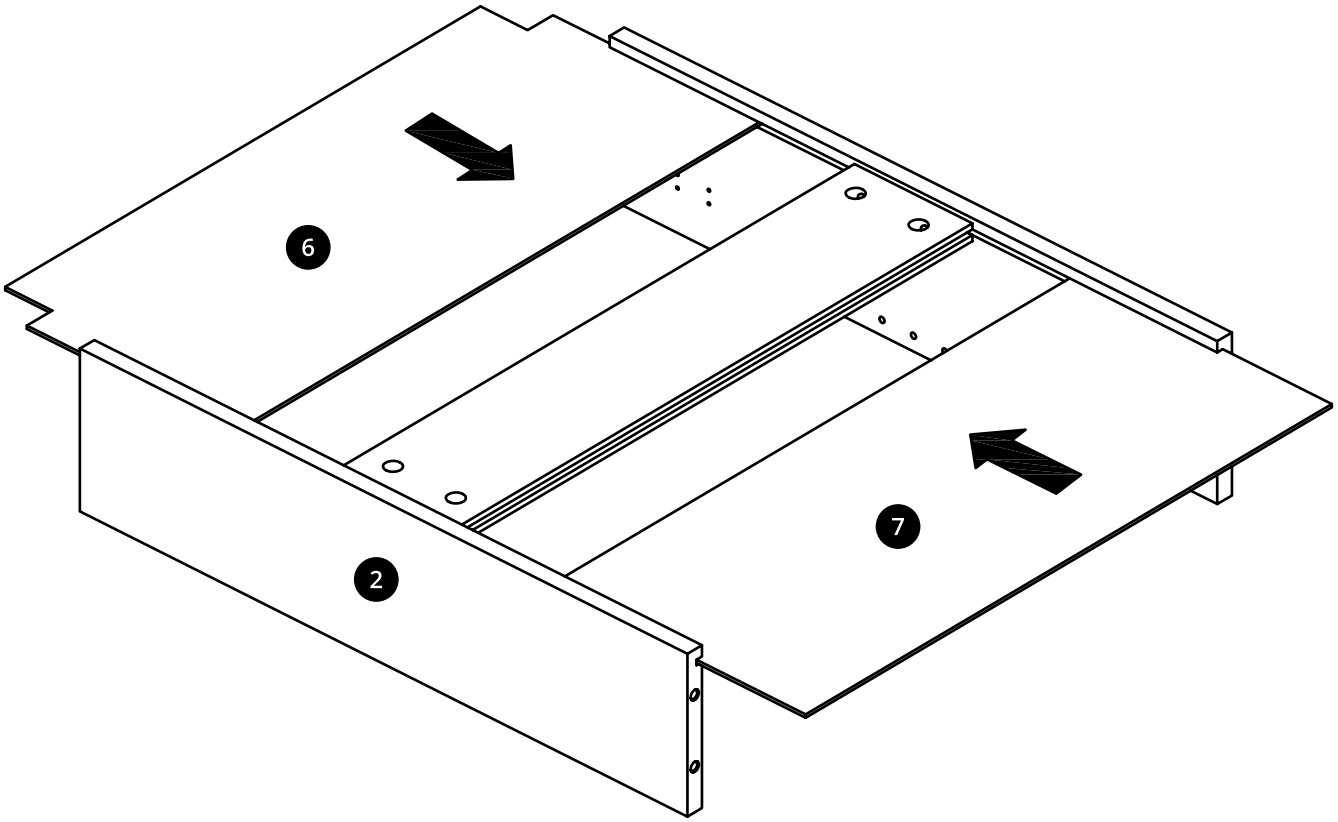

6

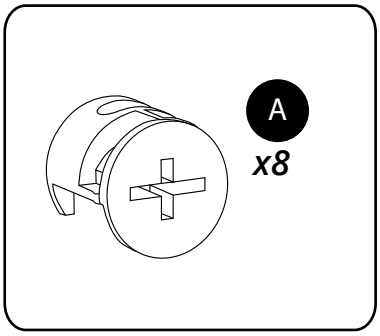

7

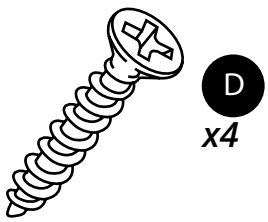

D

x4

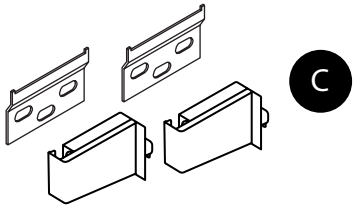

C

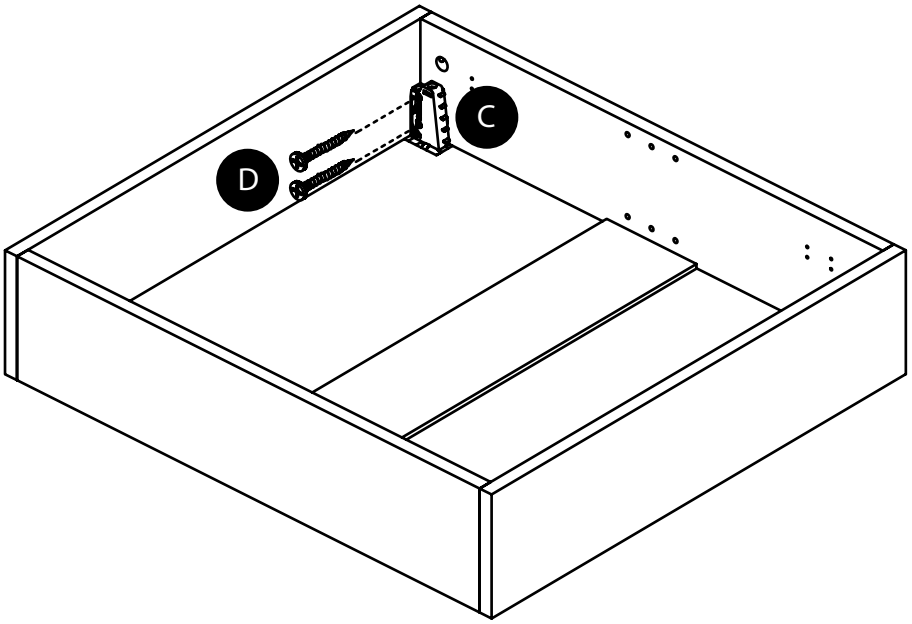

8

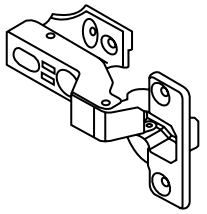

G

x4

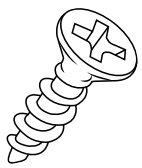

H

x24

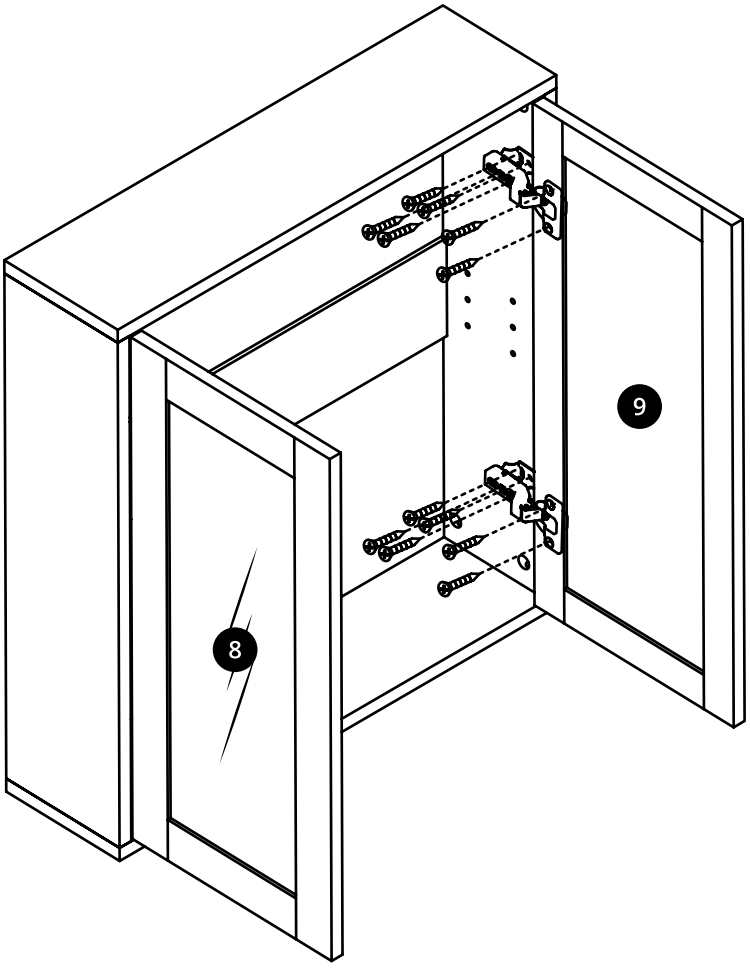

Verstelbare scharnieren:

ⓘ Stijl kan variëren

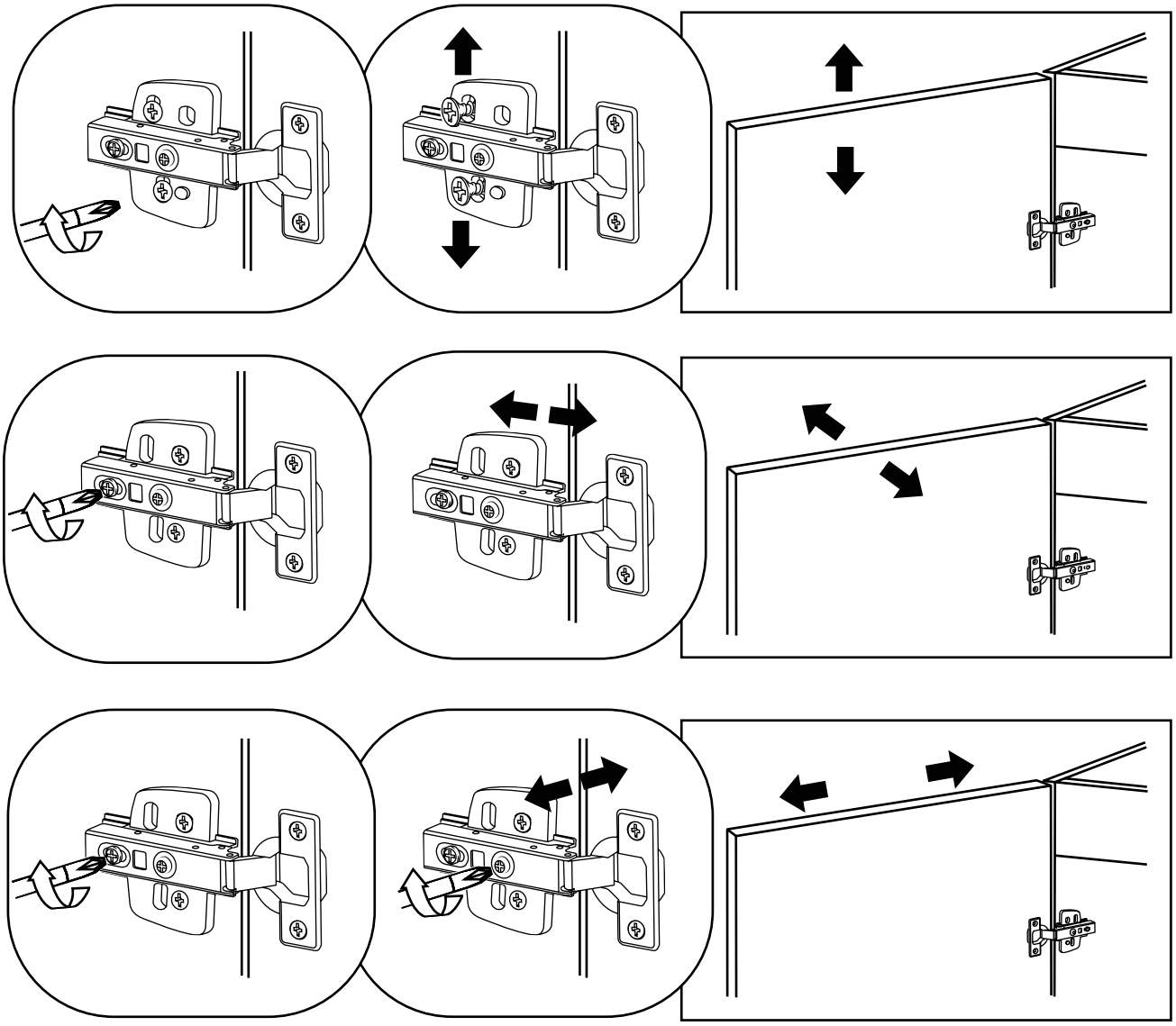

9

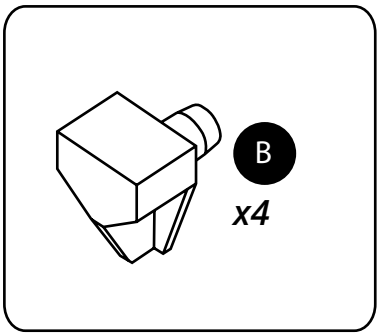

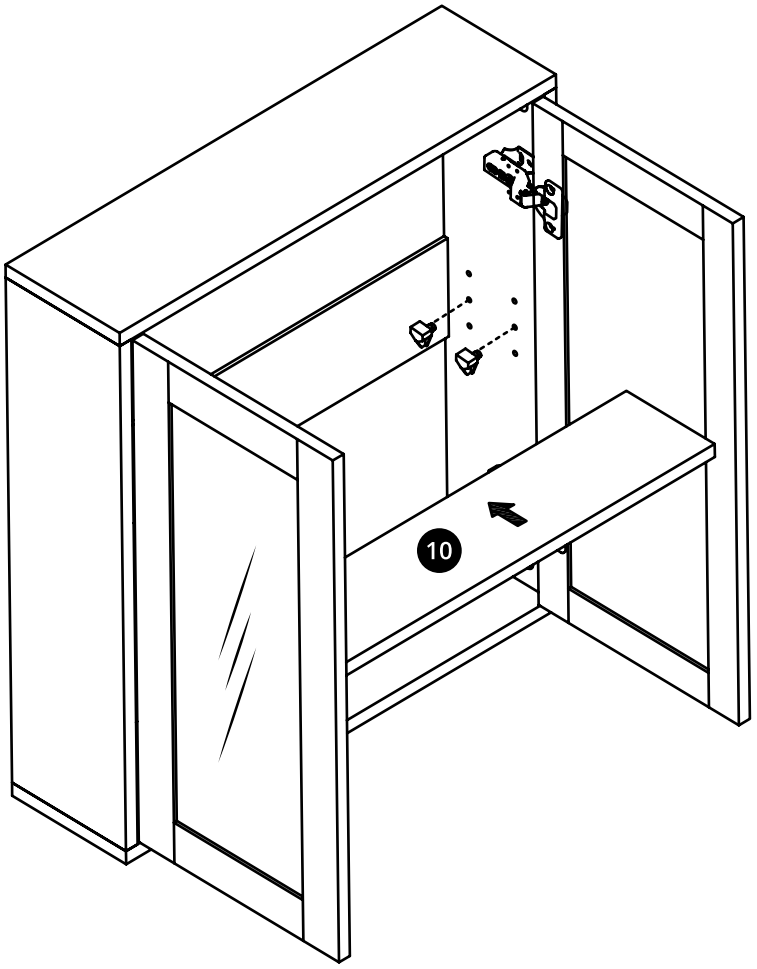

10

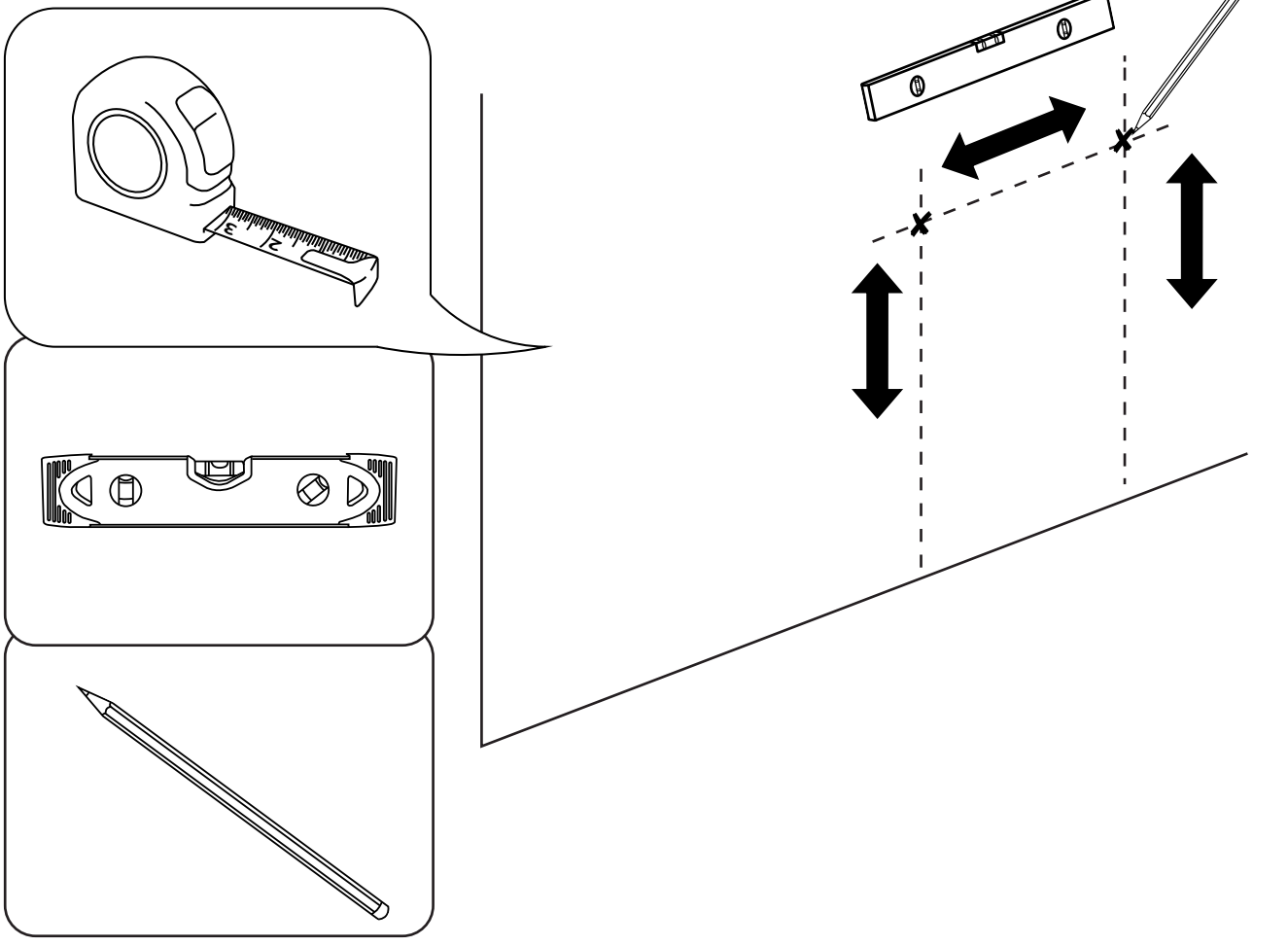

11

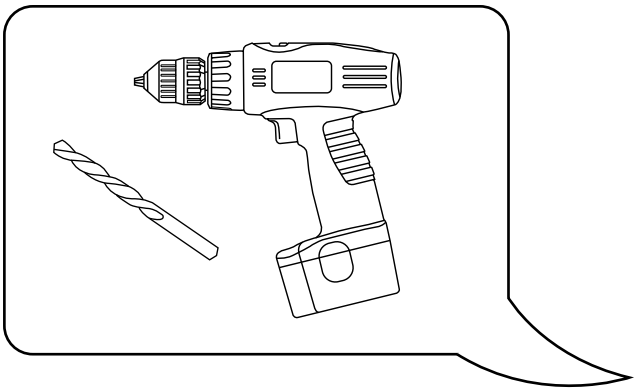

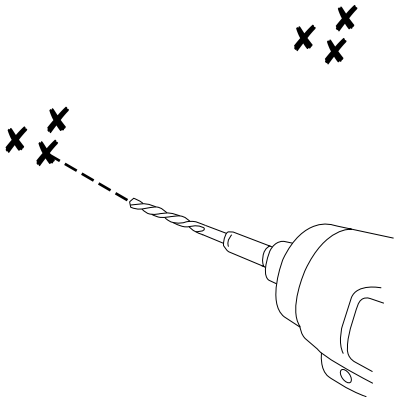

12

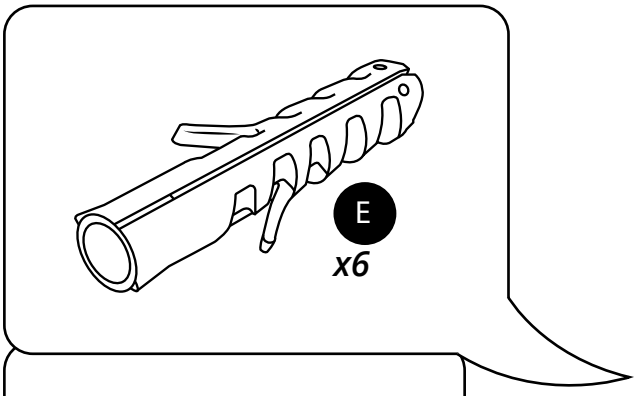

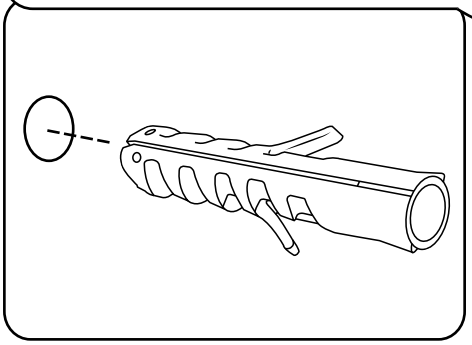

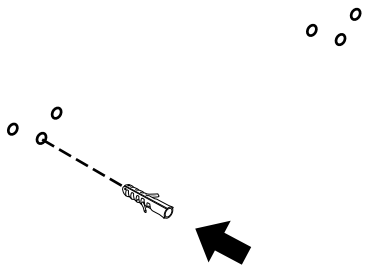

13

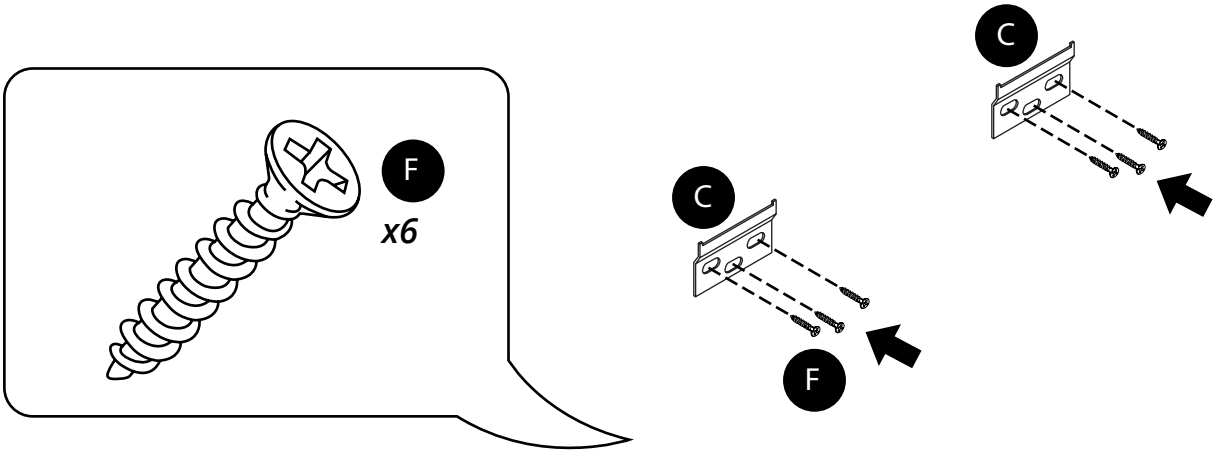

14

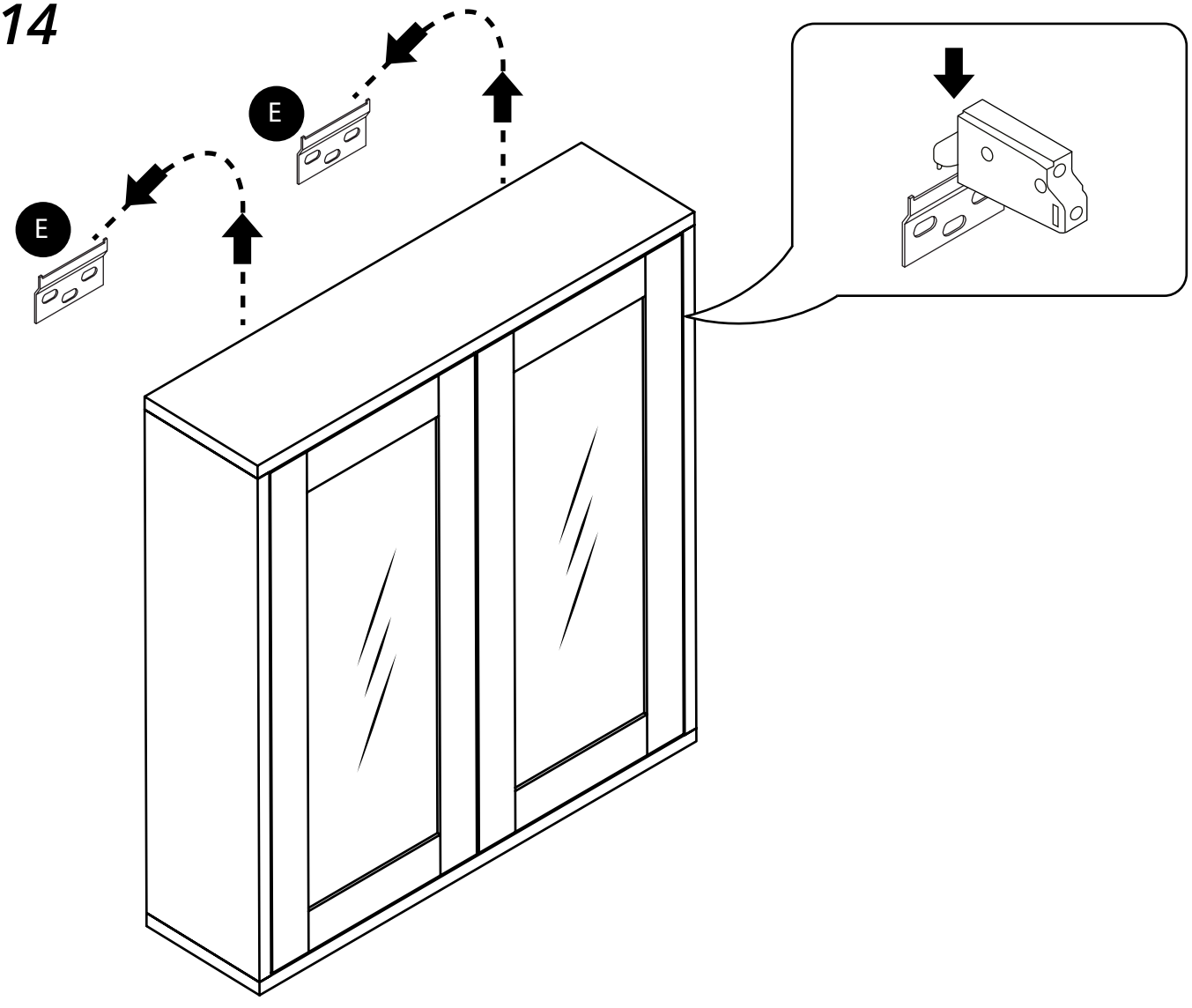

15

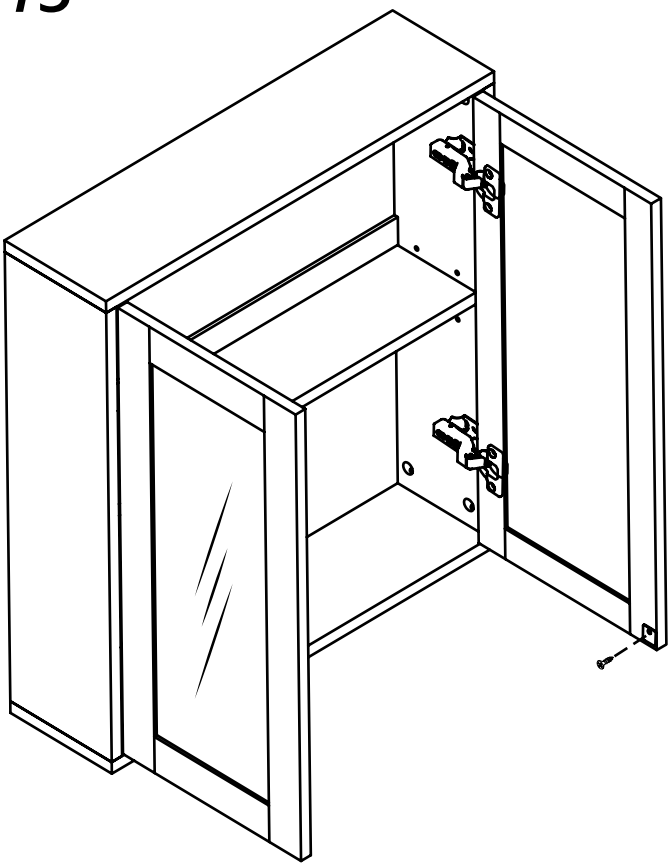

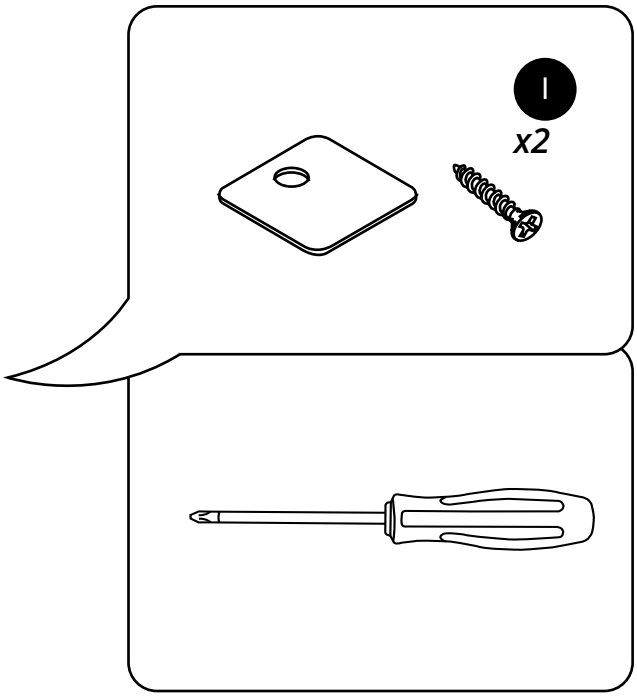

16

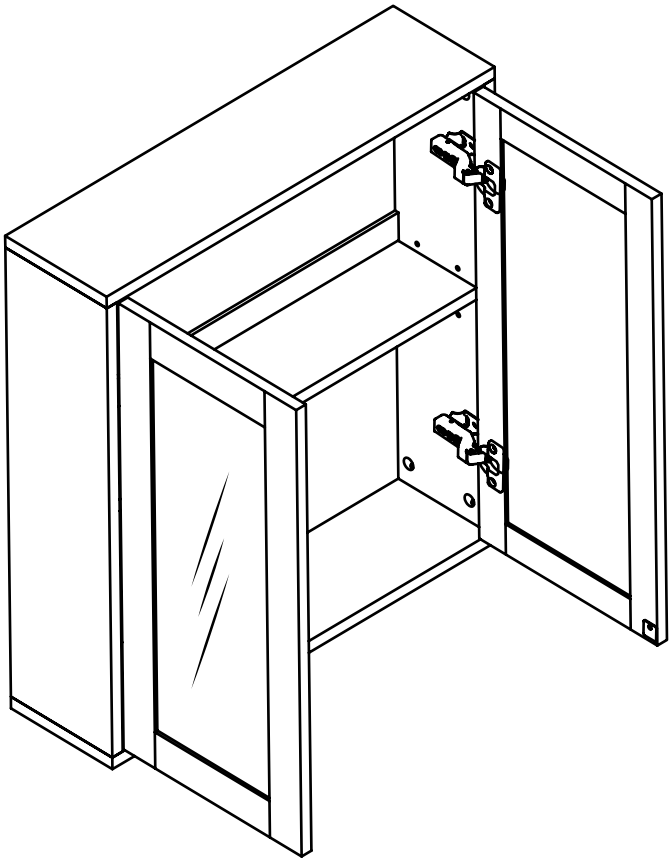

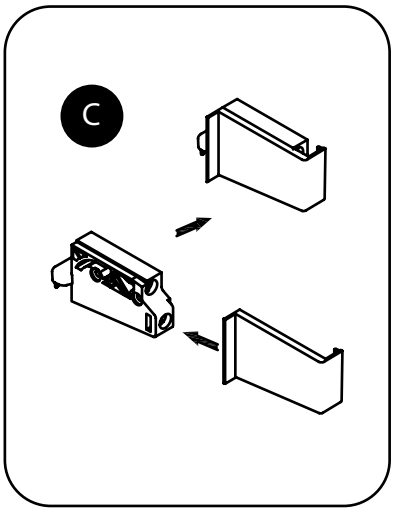

17

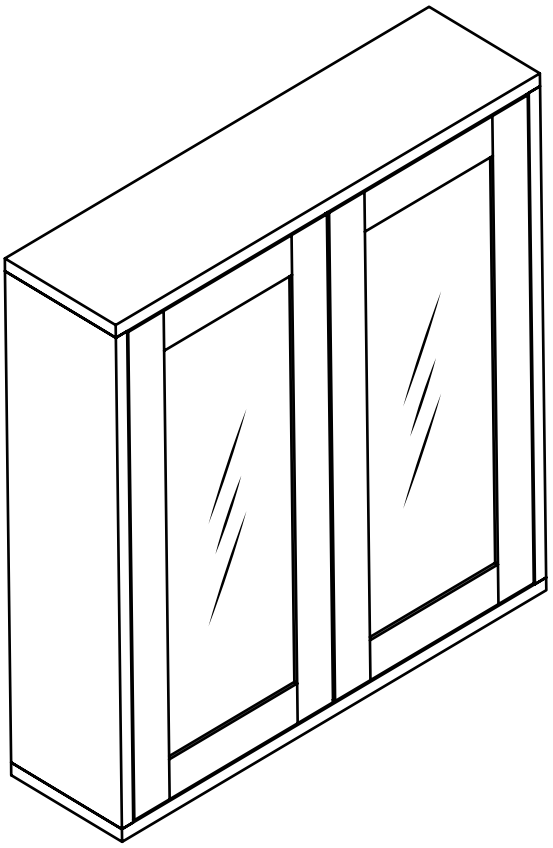

✔

Optioneel:

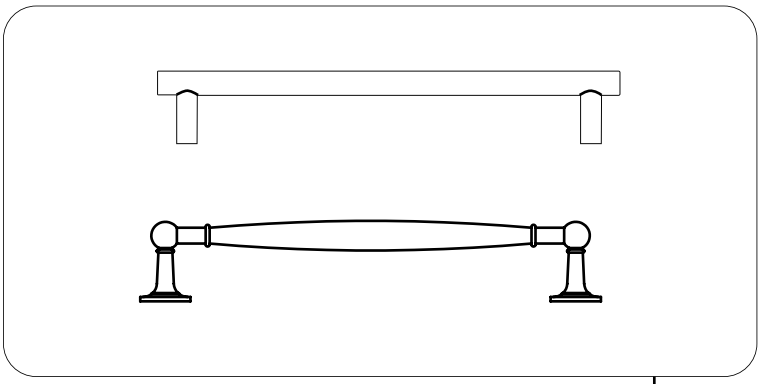

1

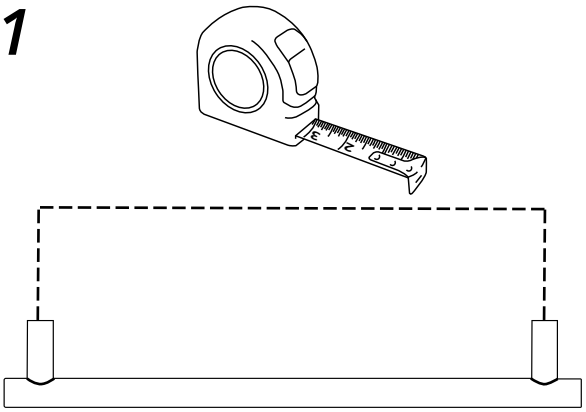

2

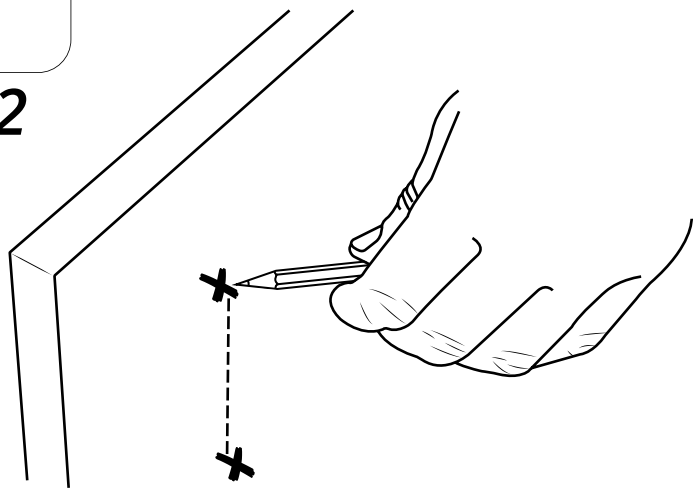

3

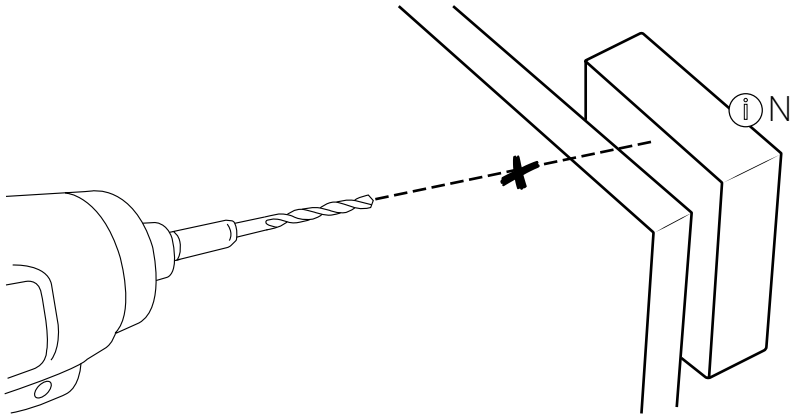

4

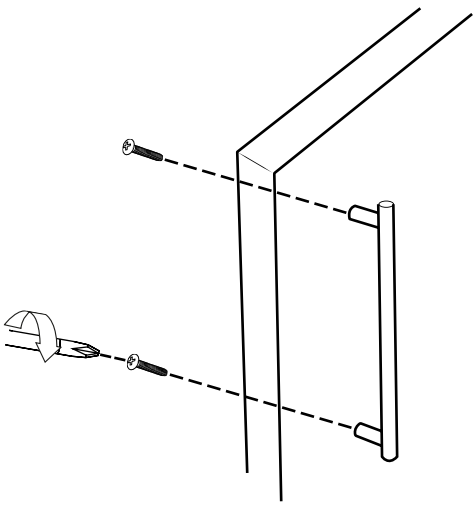

5

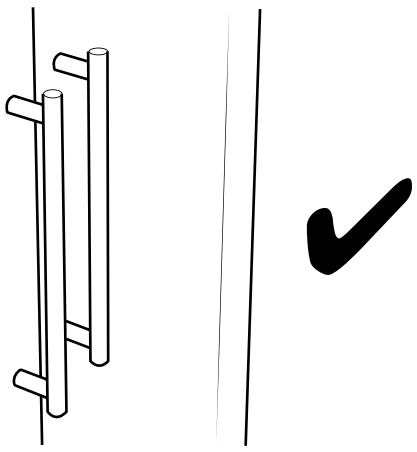

Optioneel:

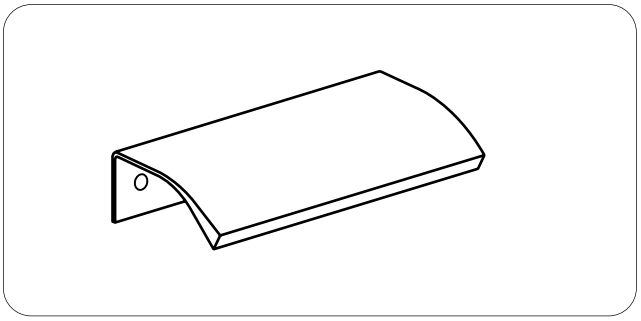

1

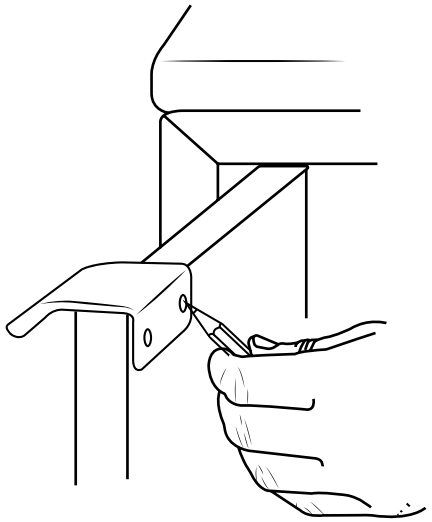

2

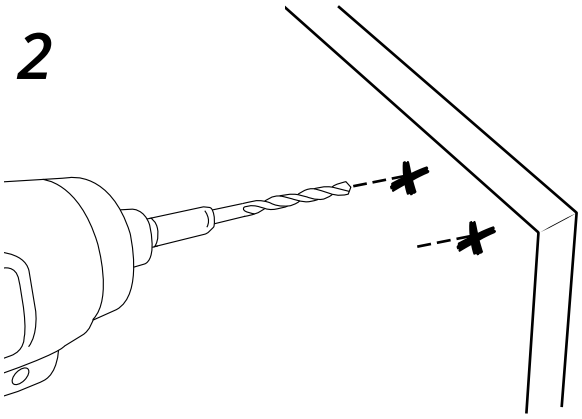

3

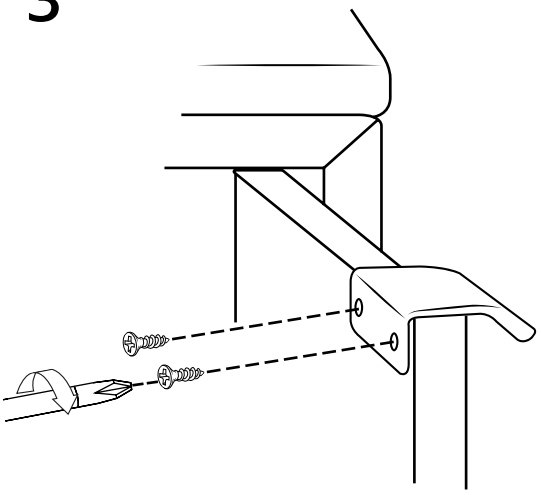

4

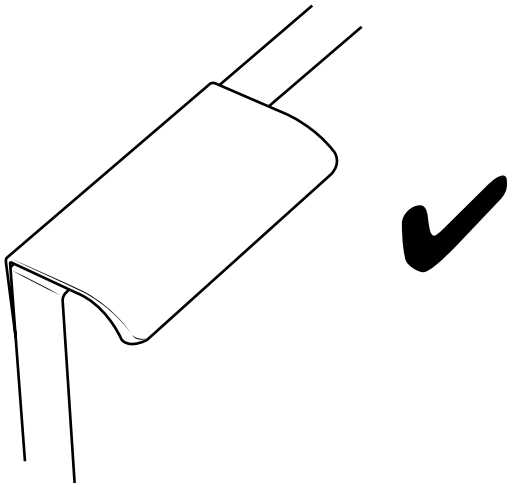

Optioneel:

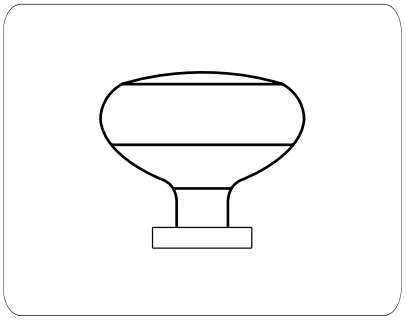

1

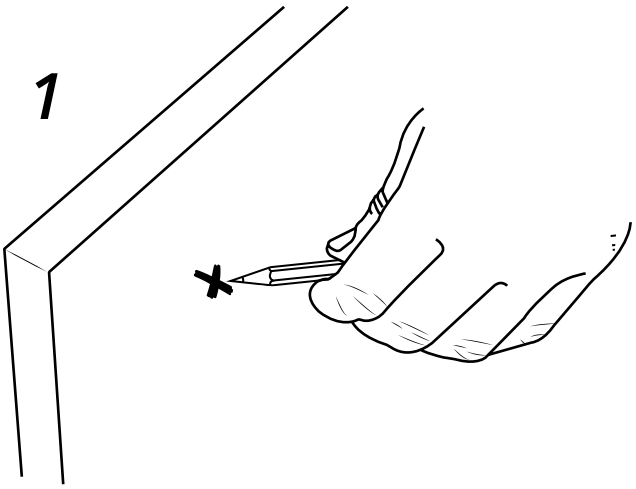

2

ⓘ Niet inbegrepen

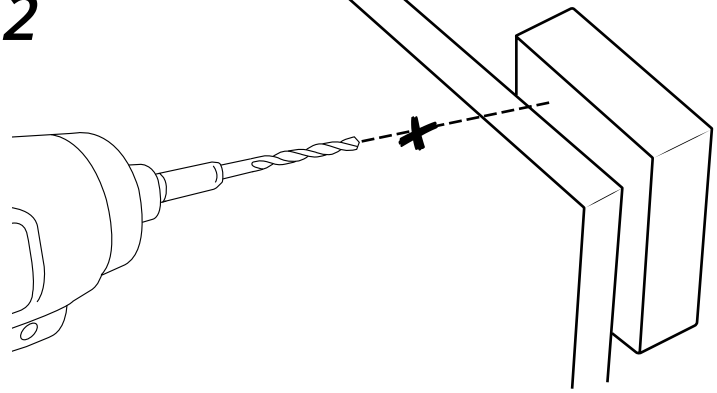

3

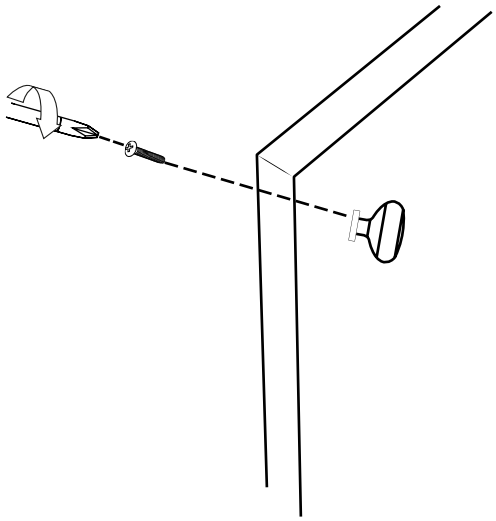

4

