Hudson Reed

Keukenmengkraan

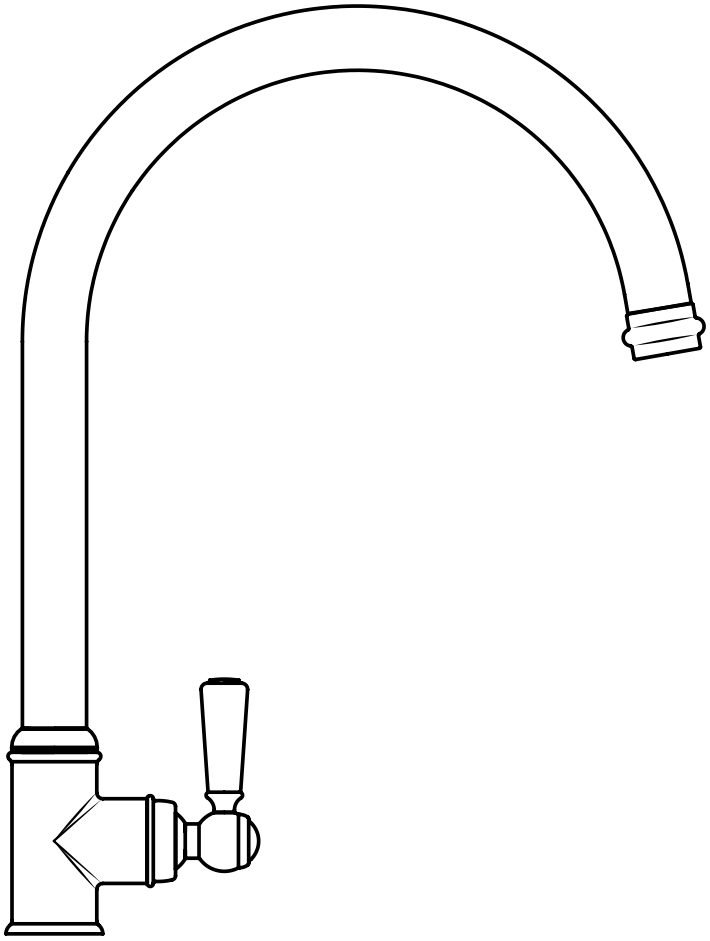

Handleiding

Benodigd gereedschap:

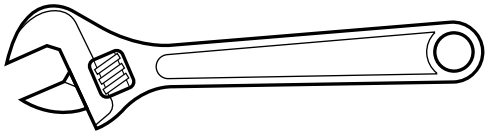

Meegeleverde onderdelen:

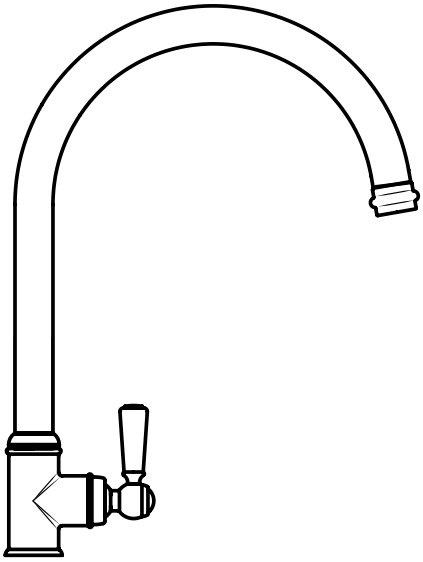

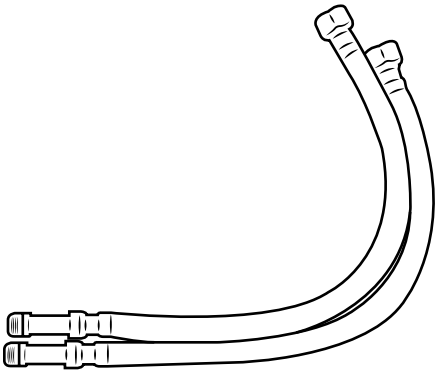

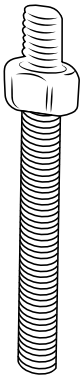

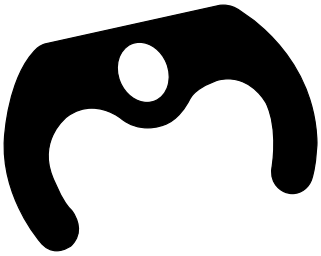

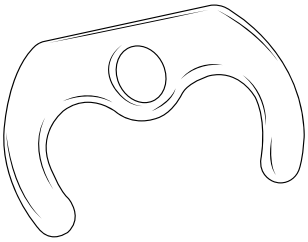

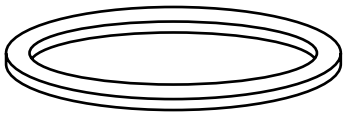

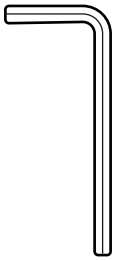

1

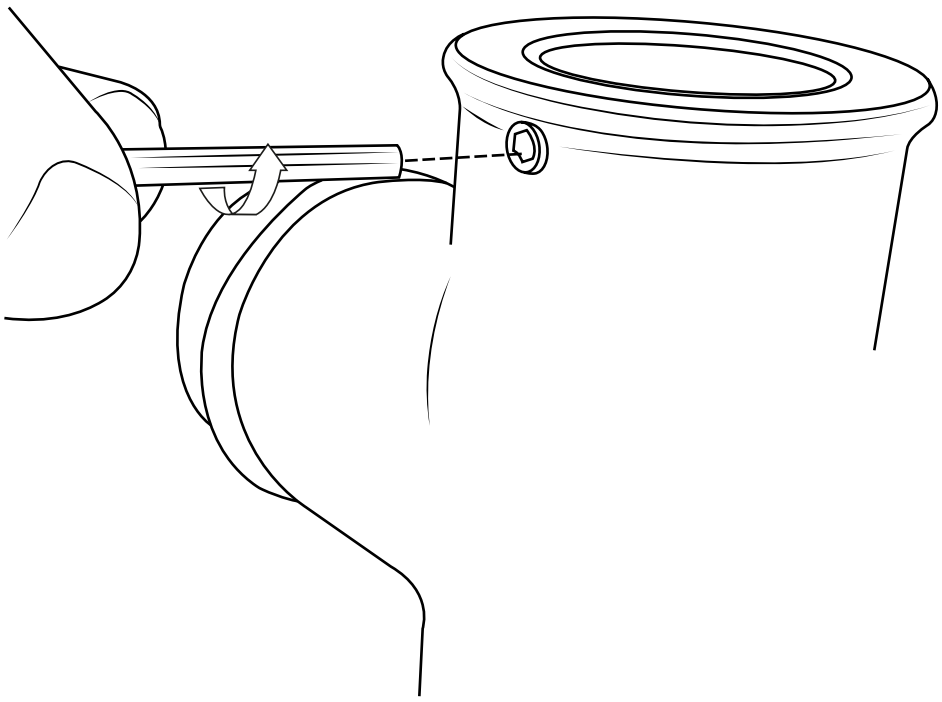

2

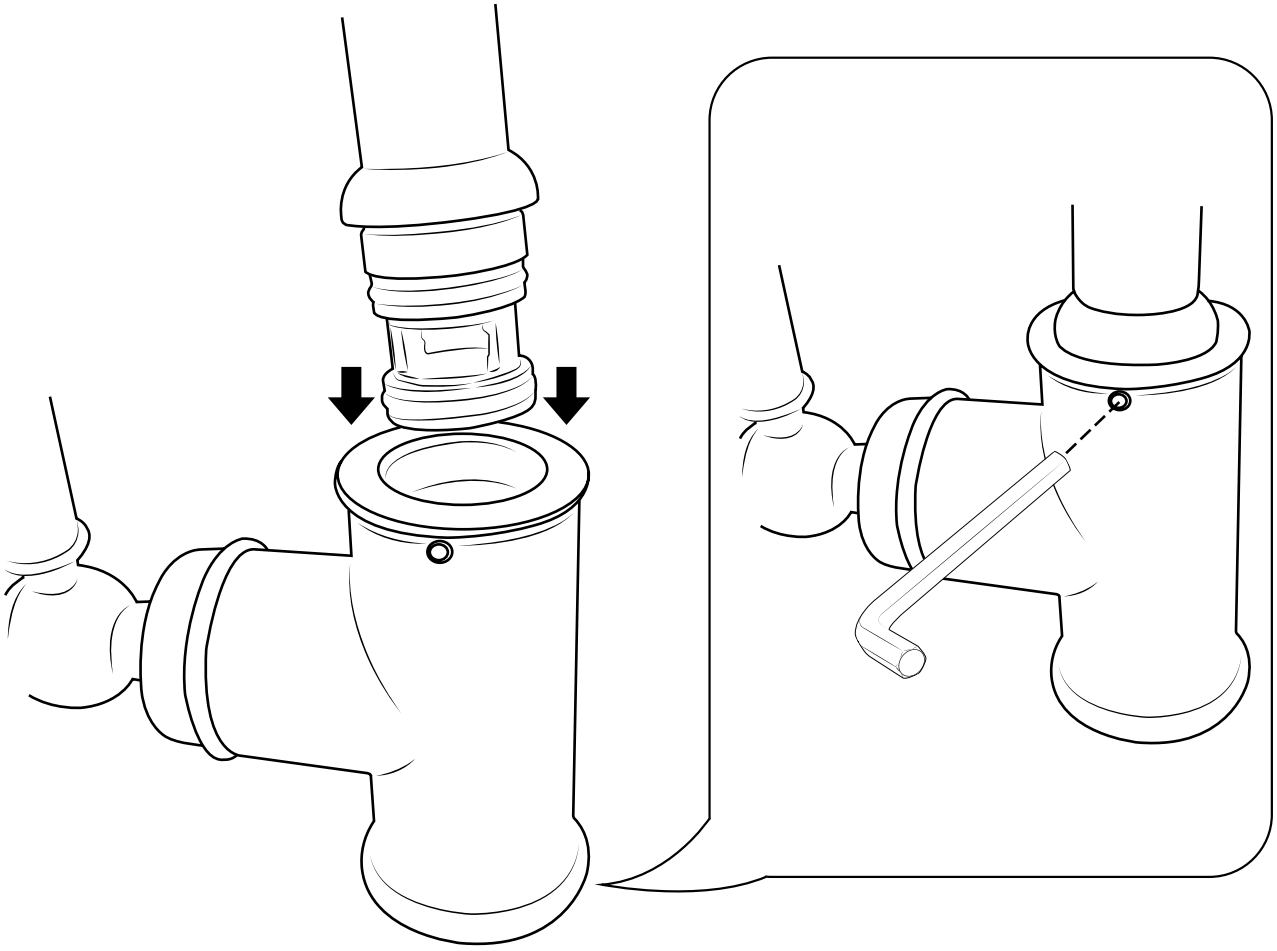

3

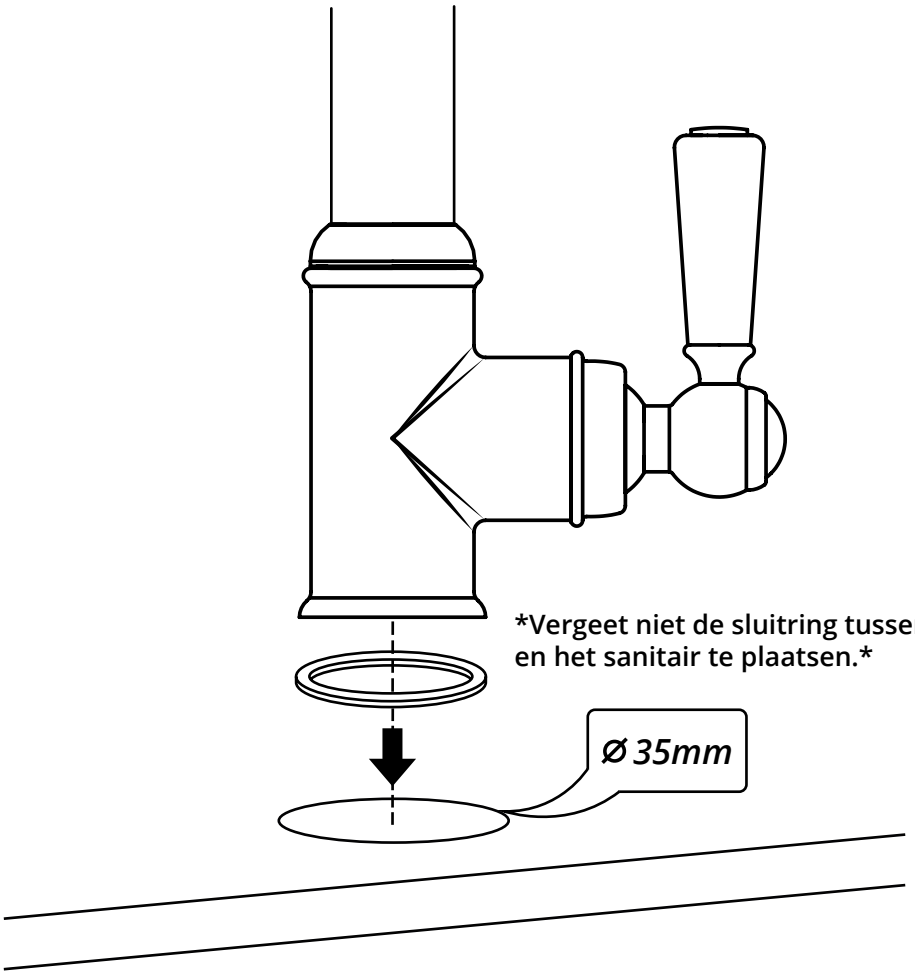
Vergeet niet de sluitring tussen het kraanhuis en het sanitair te plaatsen.
Ø 35mm

4

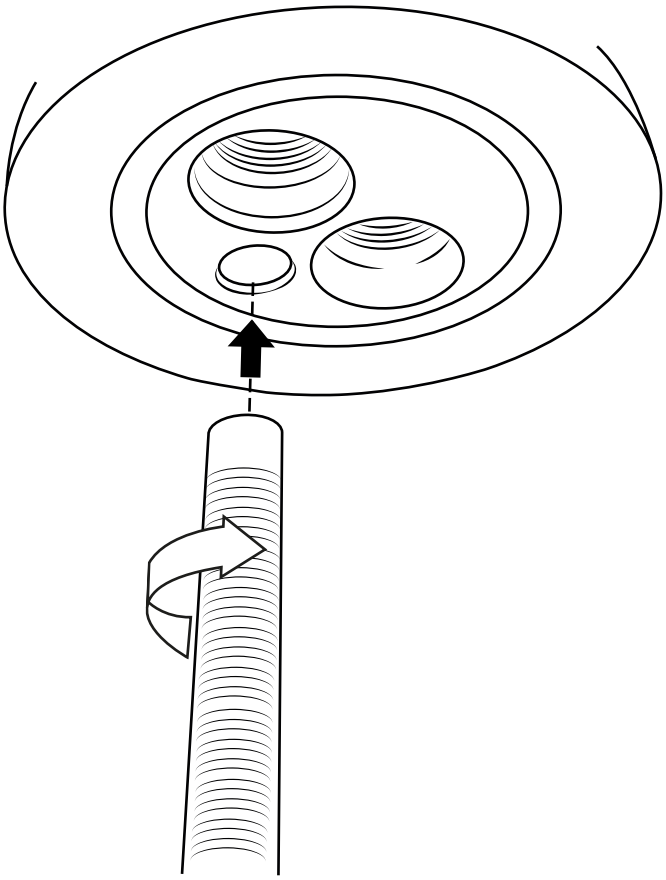

5

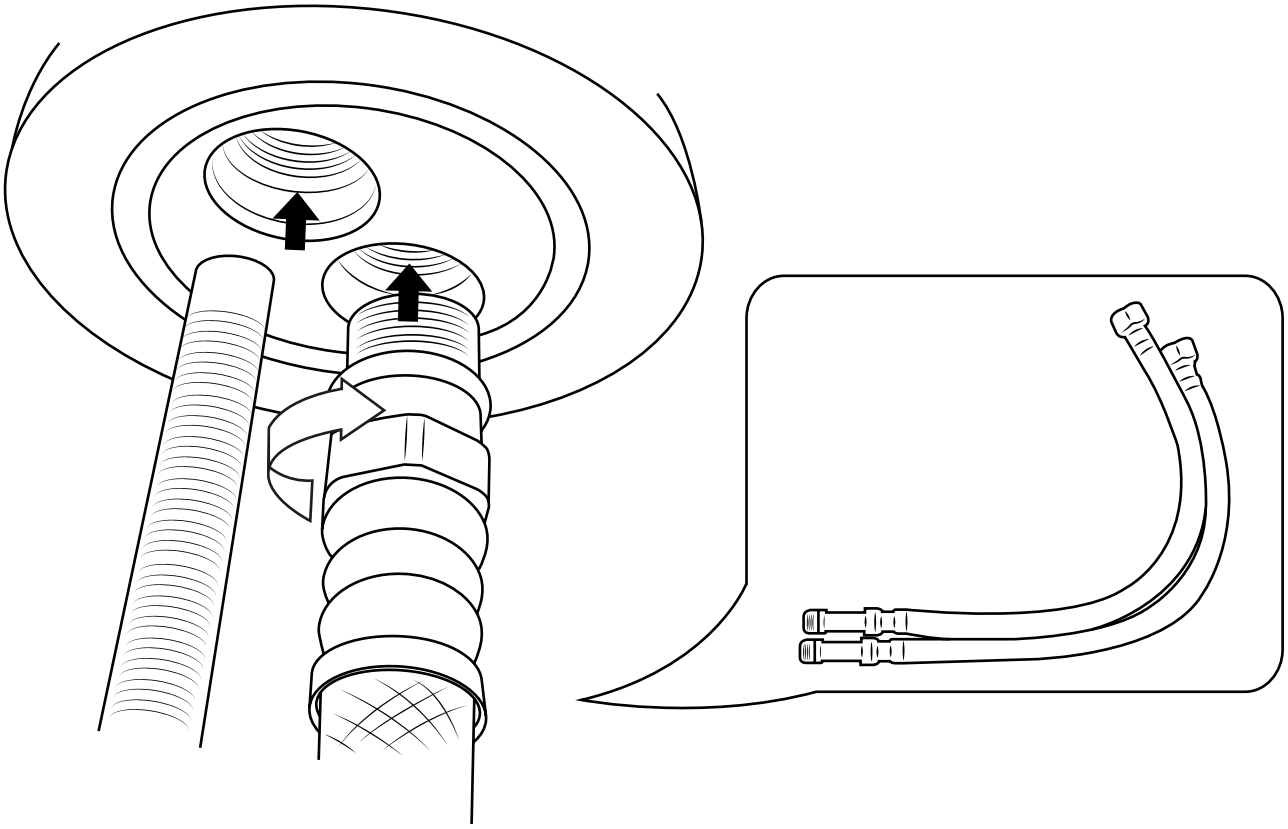

6

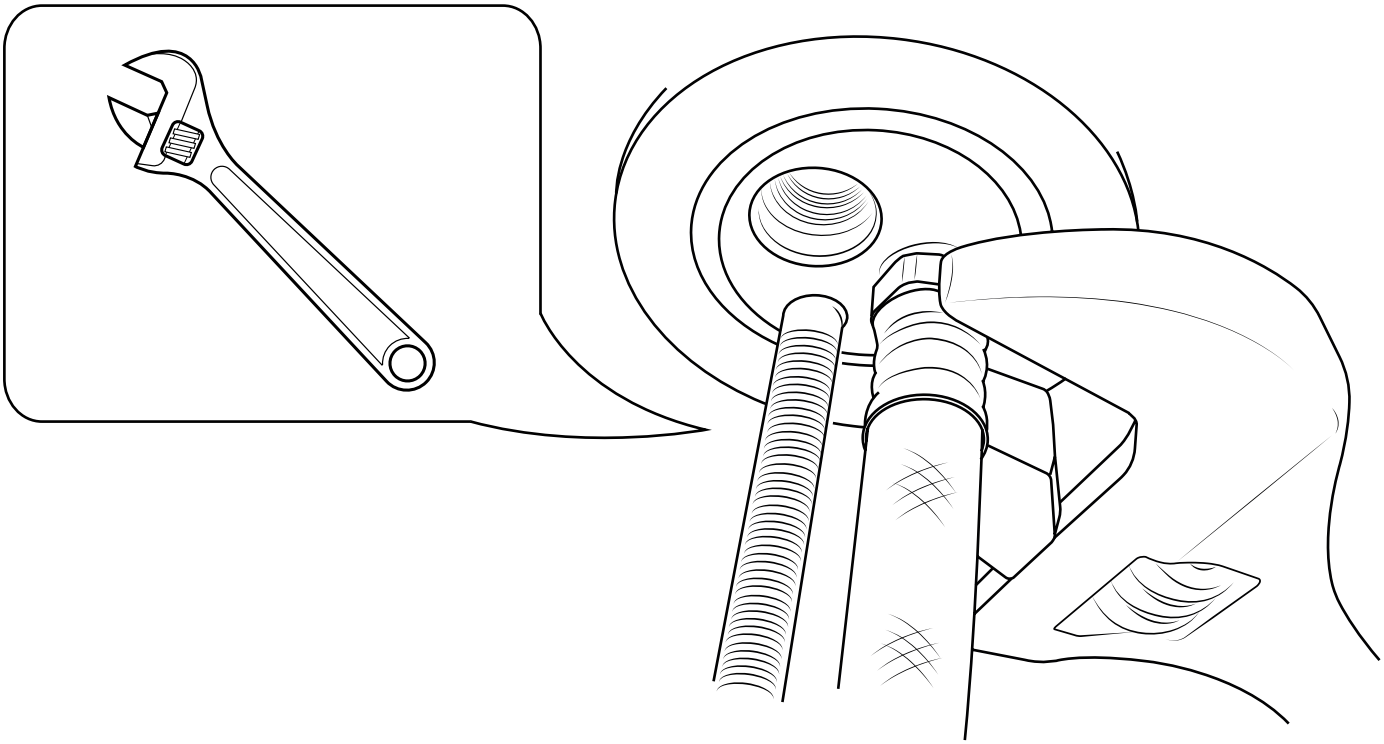

7

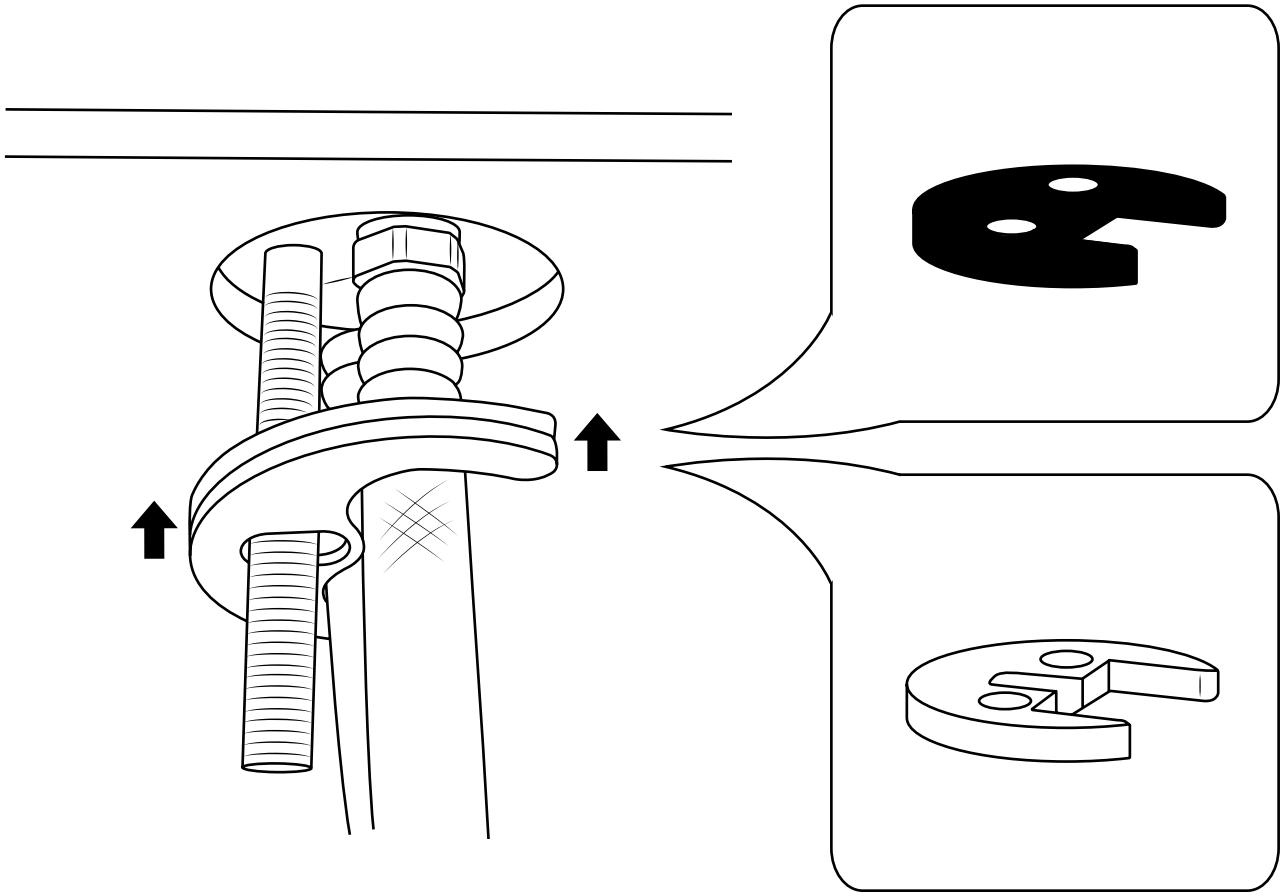

8

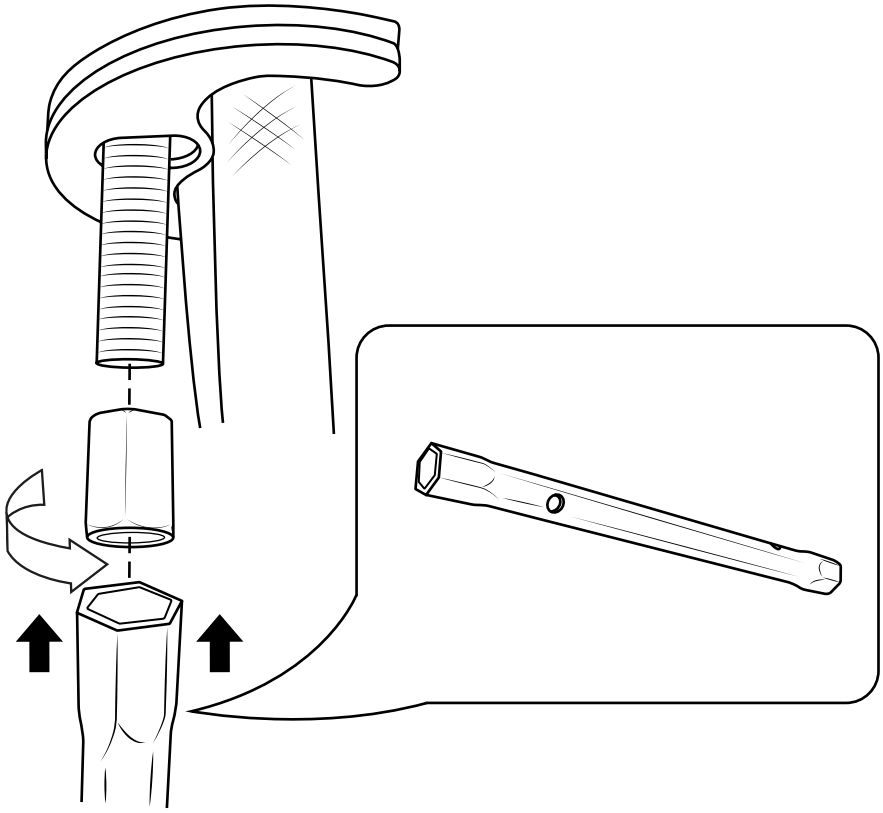
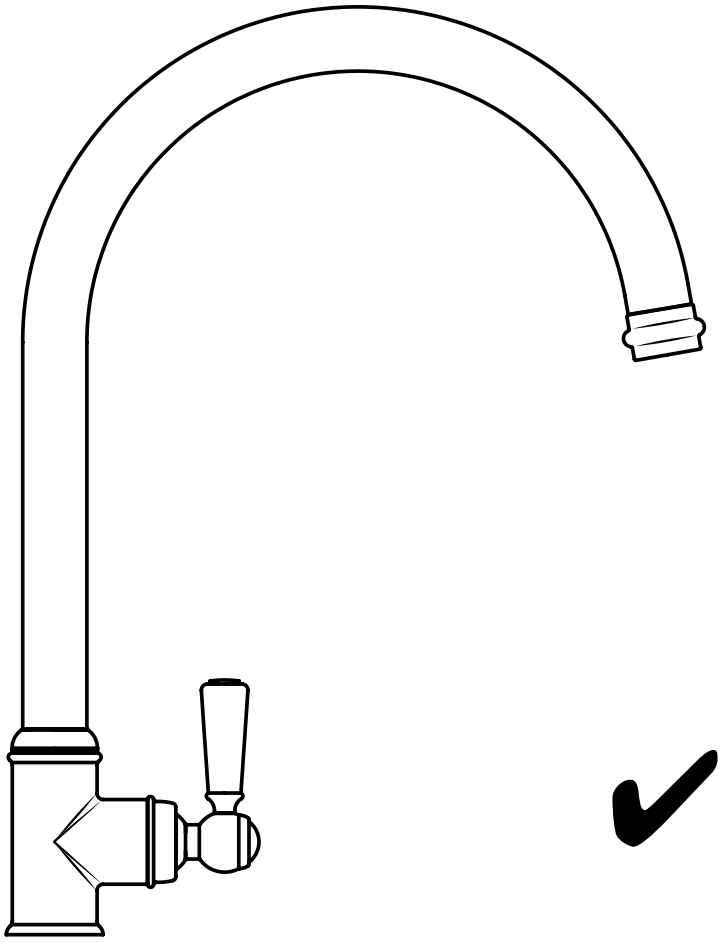
9