Hudson Reed

Keukenmengkraan

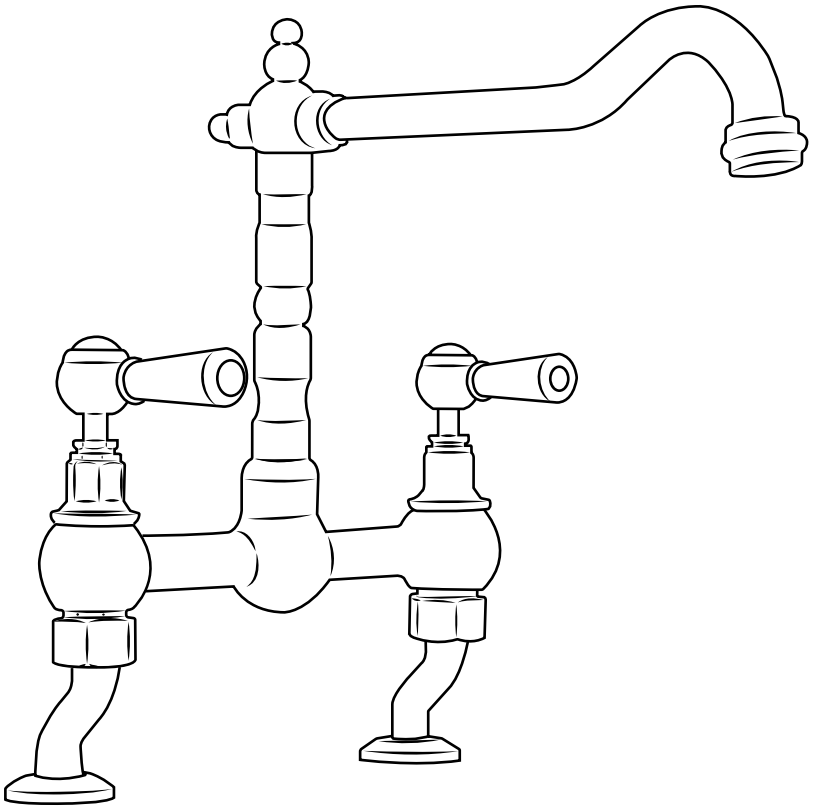

Handleiding

Benodigd gereedschap:

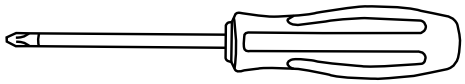

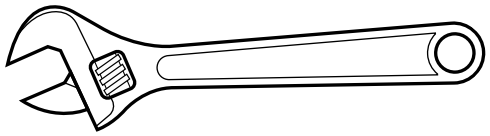
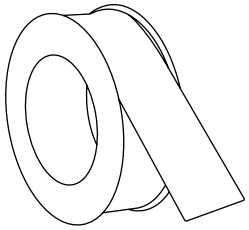

Meegeleverde onderdelen:

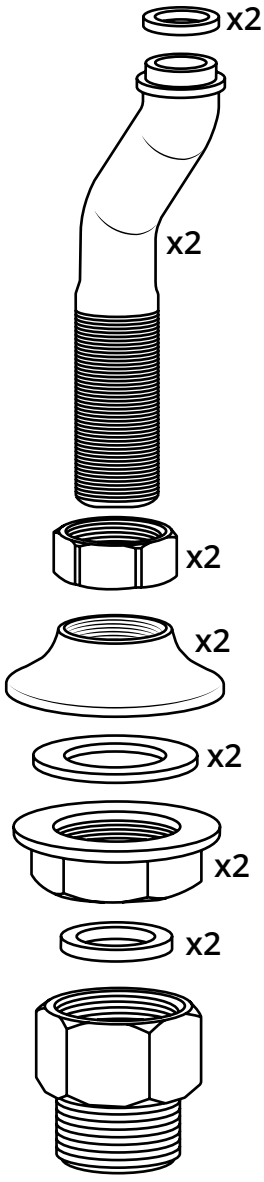

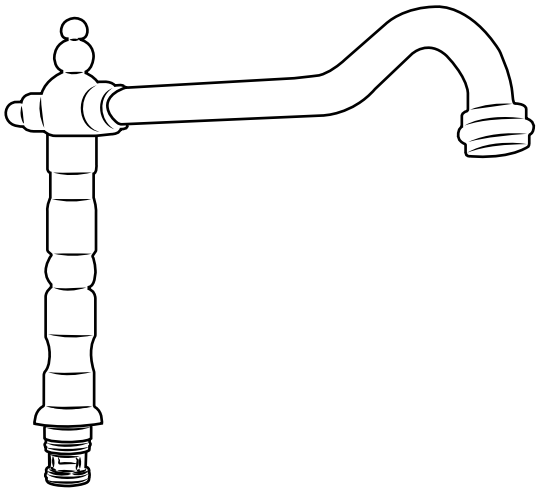
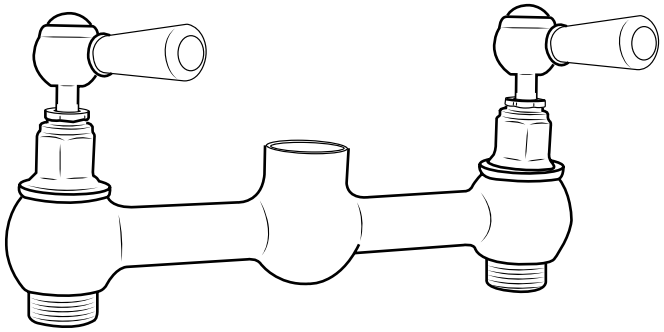


1

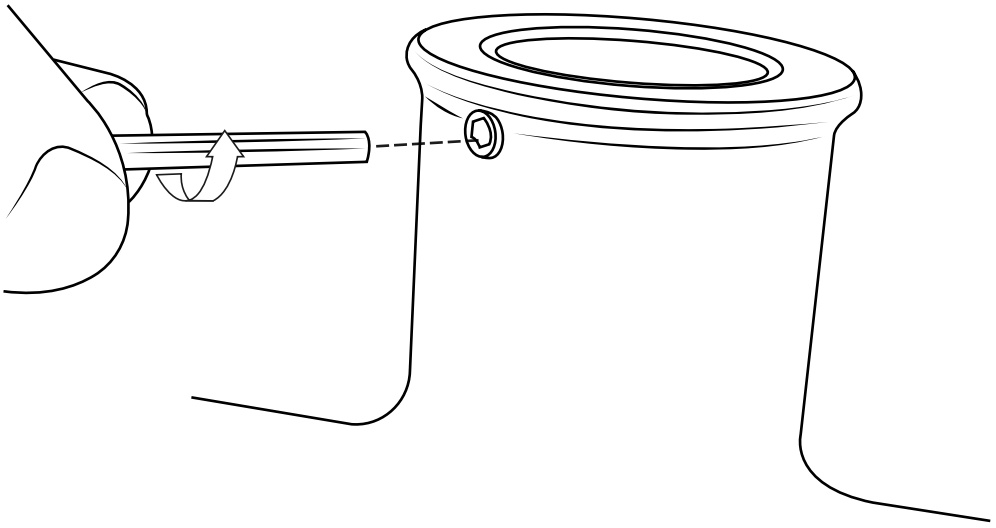

2

Plaats de sluitring zoals hieronder weergegeven.

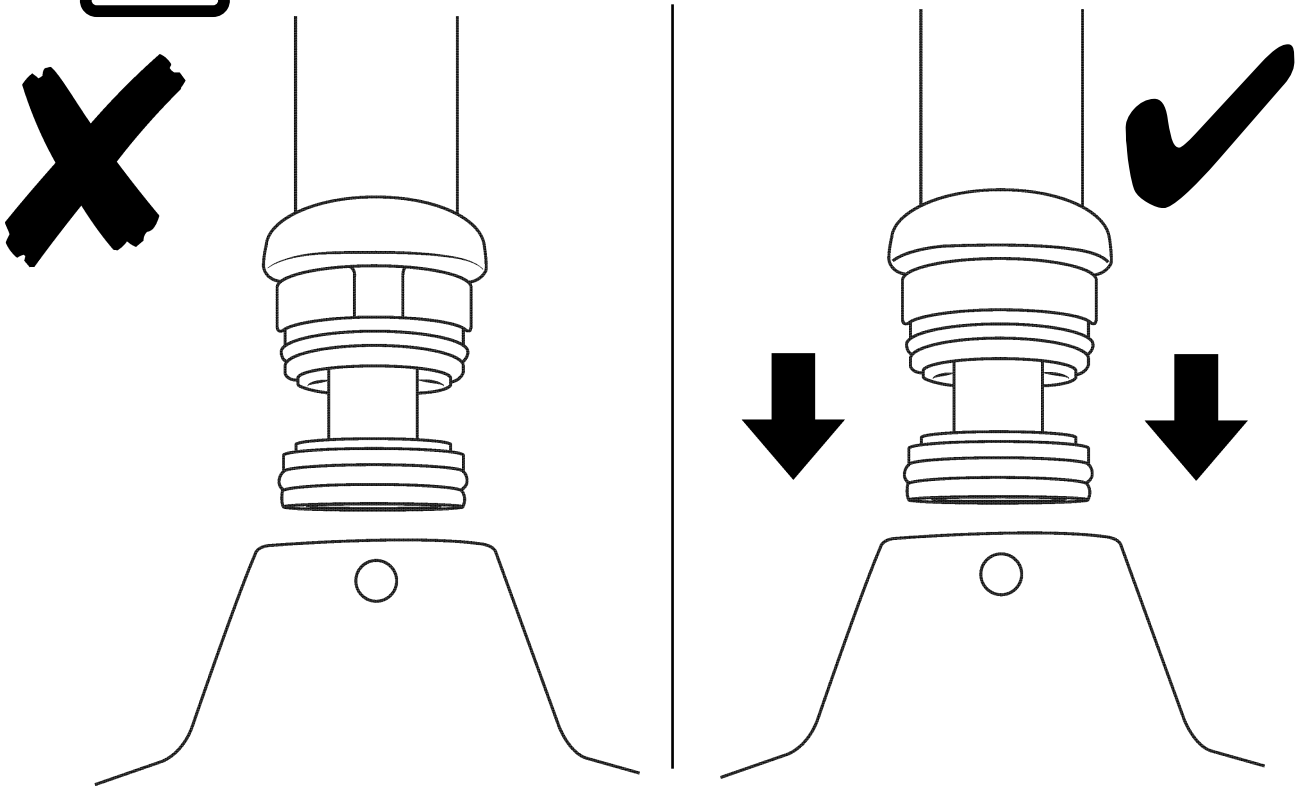

3

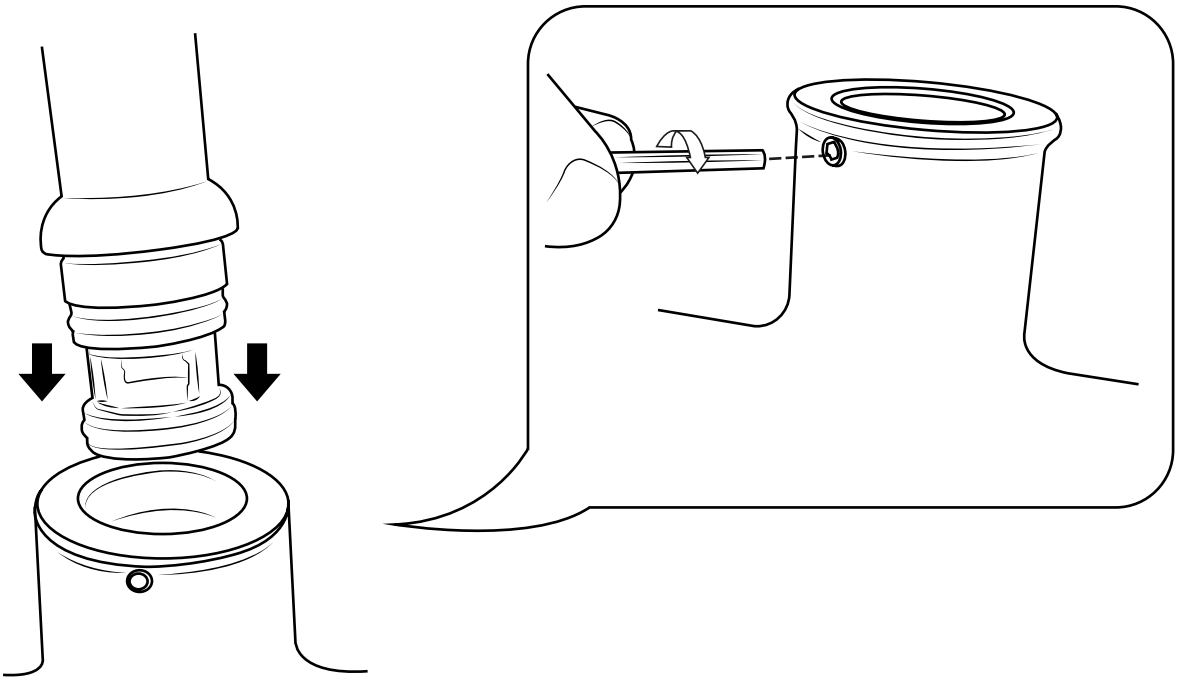

4

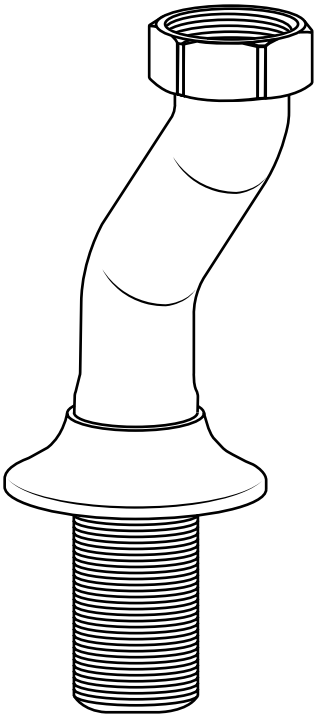

Vergeet niet de sluitring tussen het kraanhuis en het sanitair te plaatsen.

5

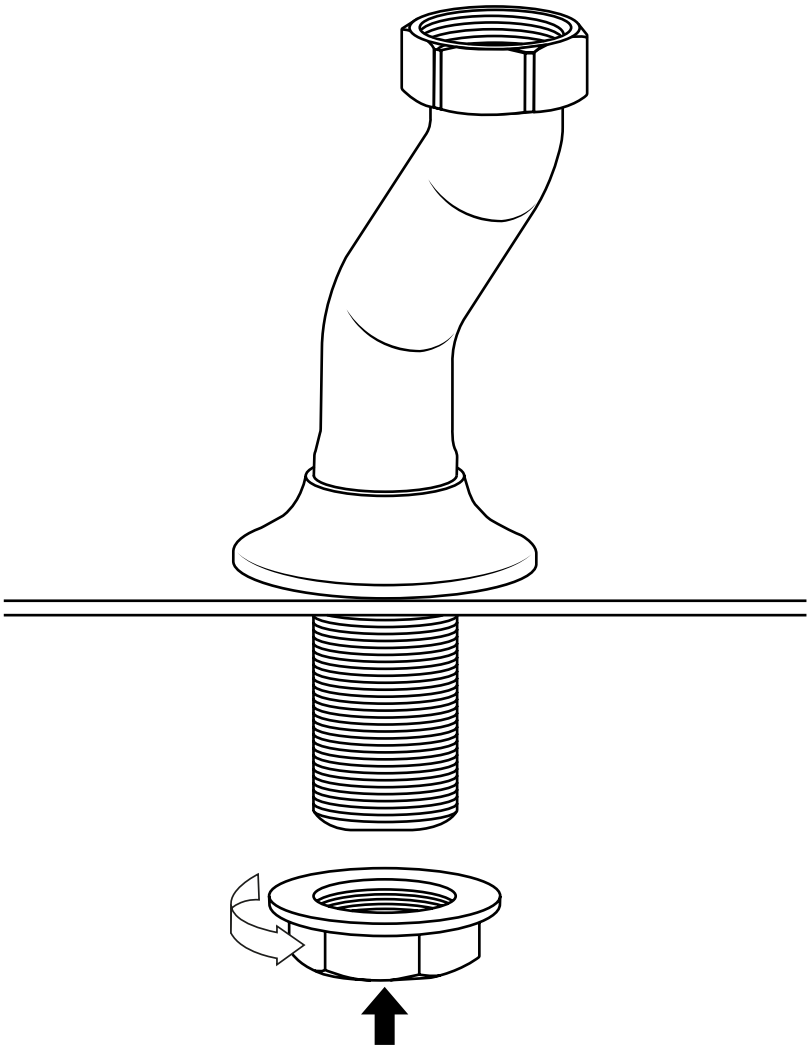

6

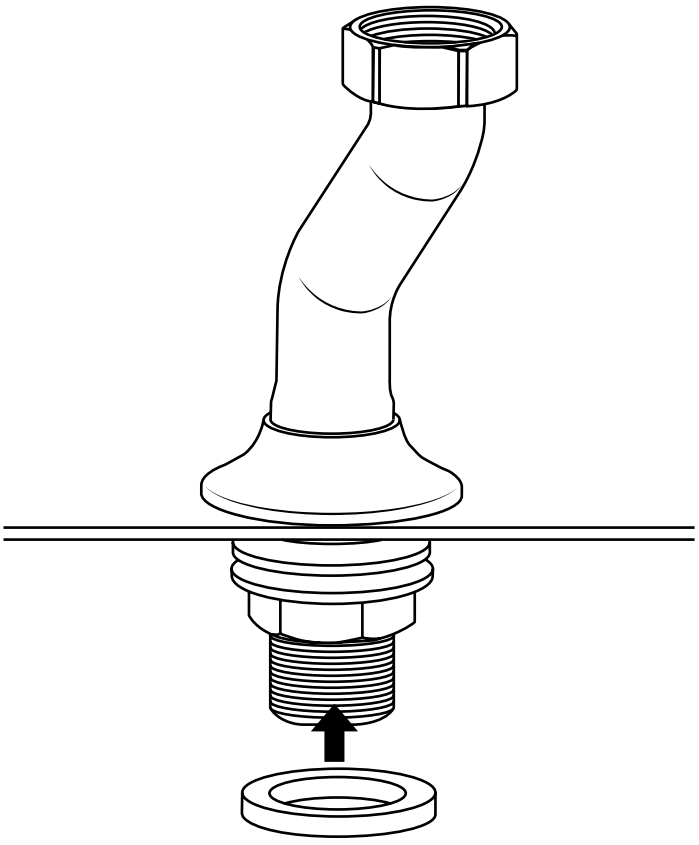

7

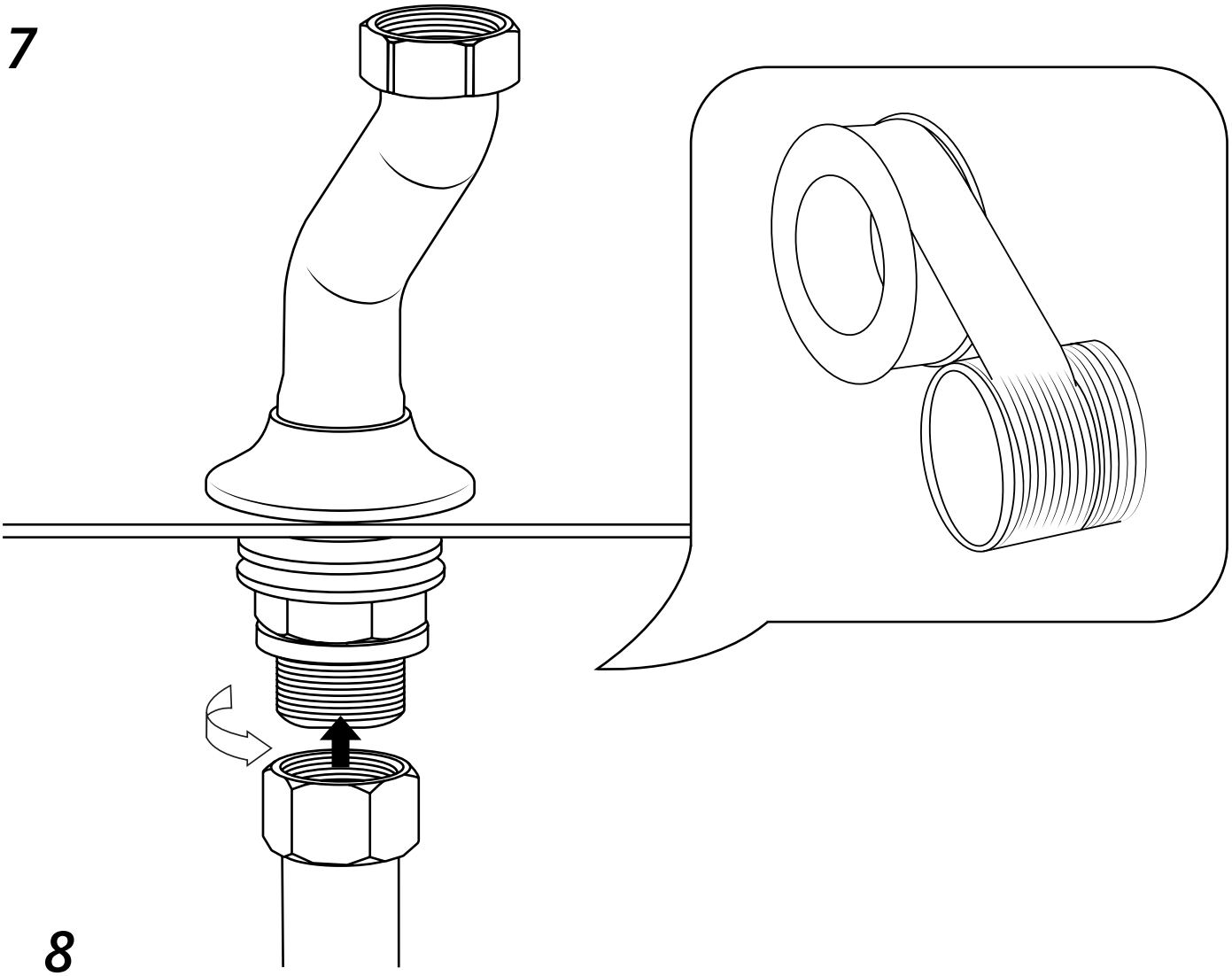

8

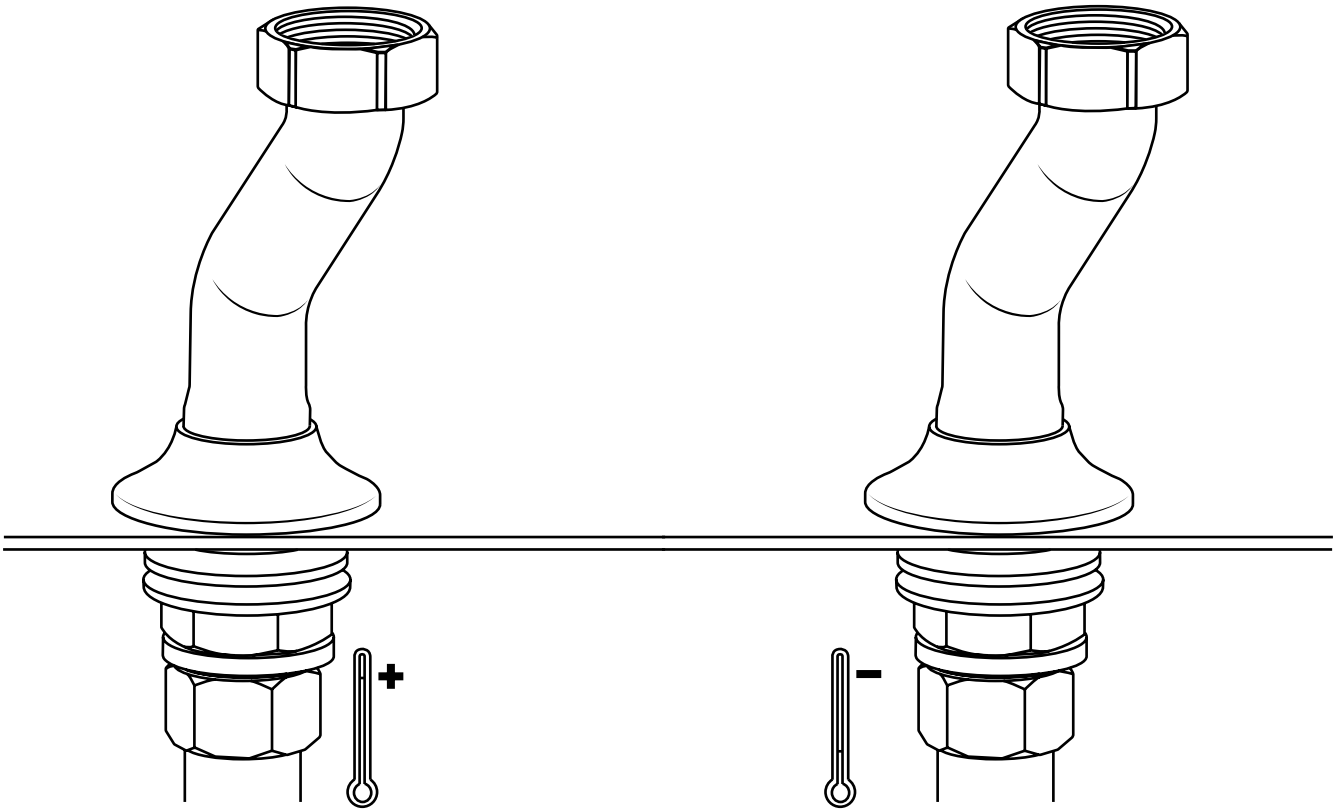

9

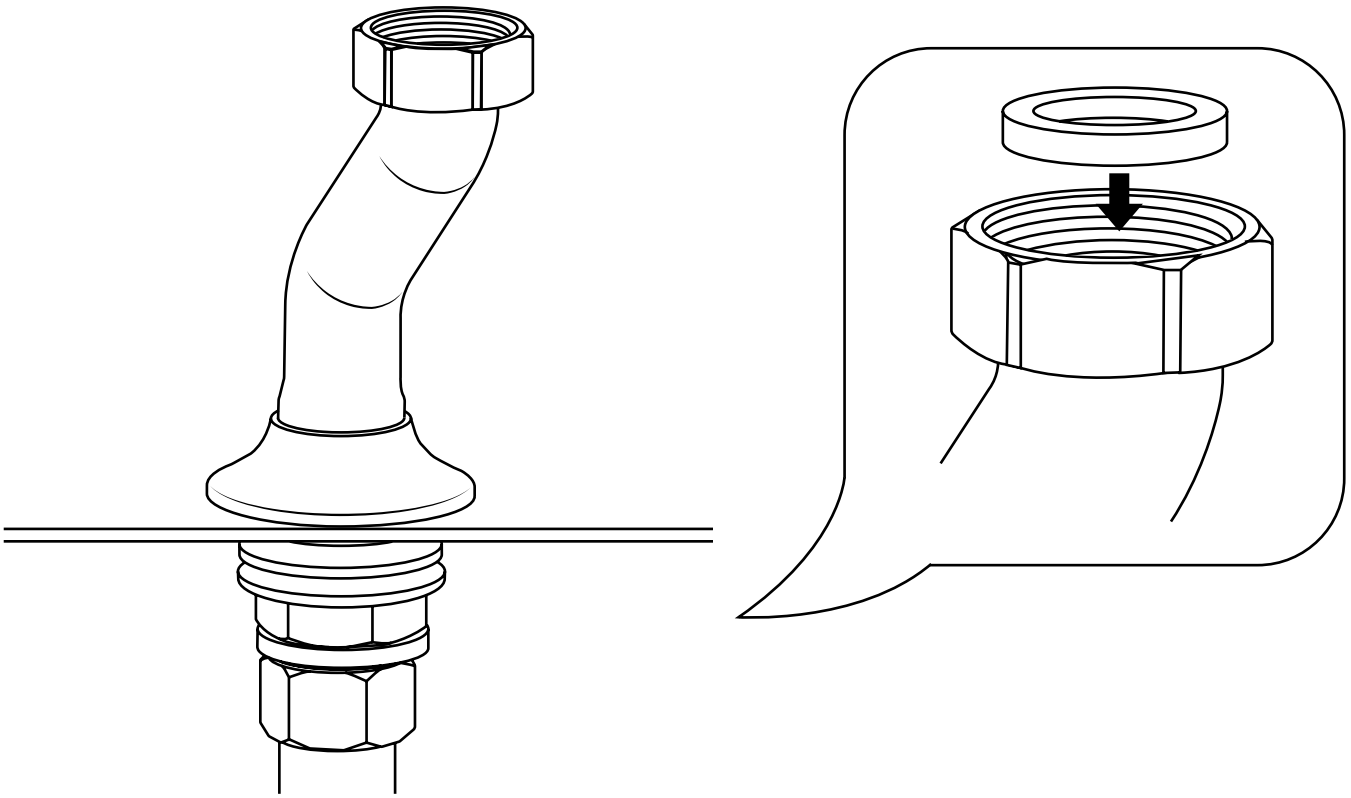

10

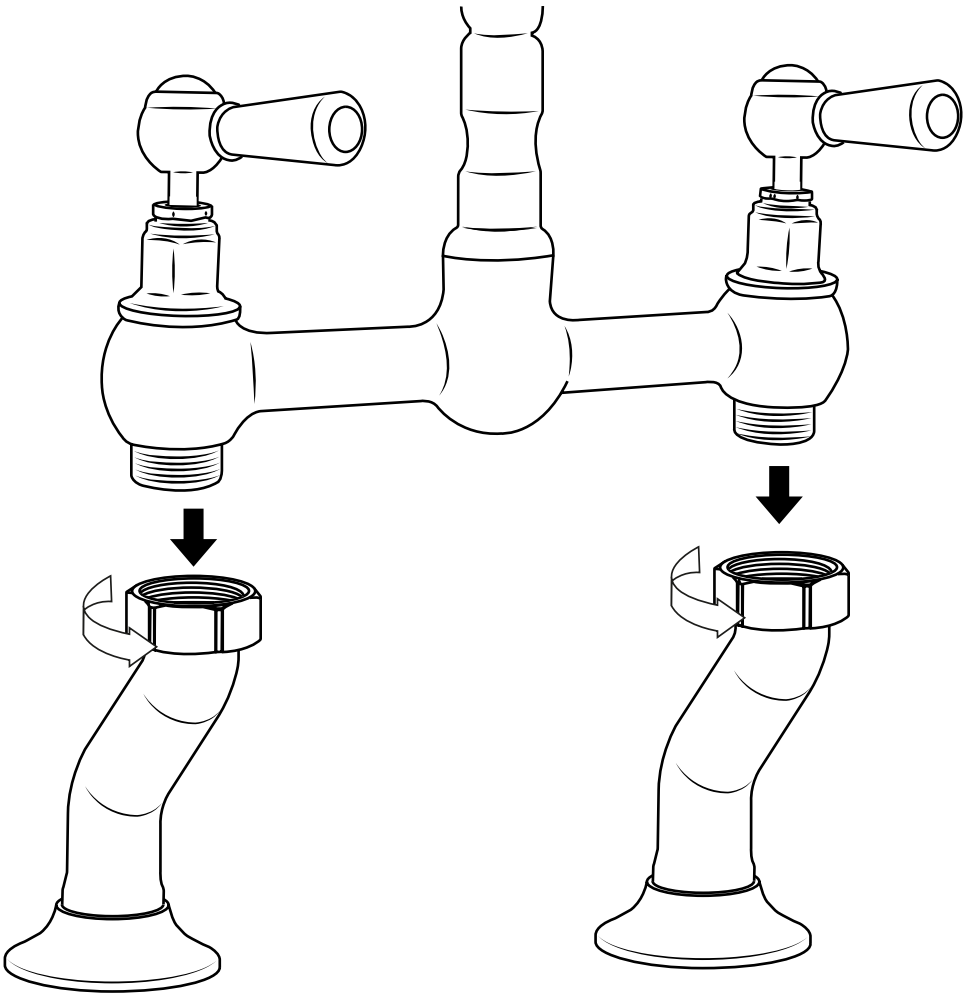

11

