Hudson Reed

# Keukenkraan

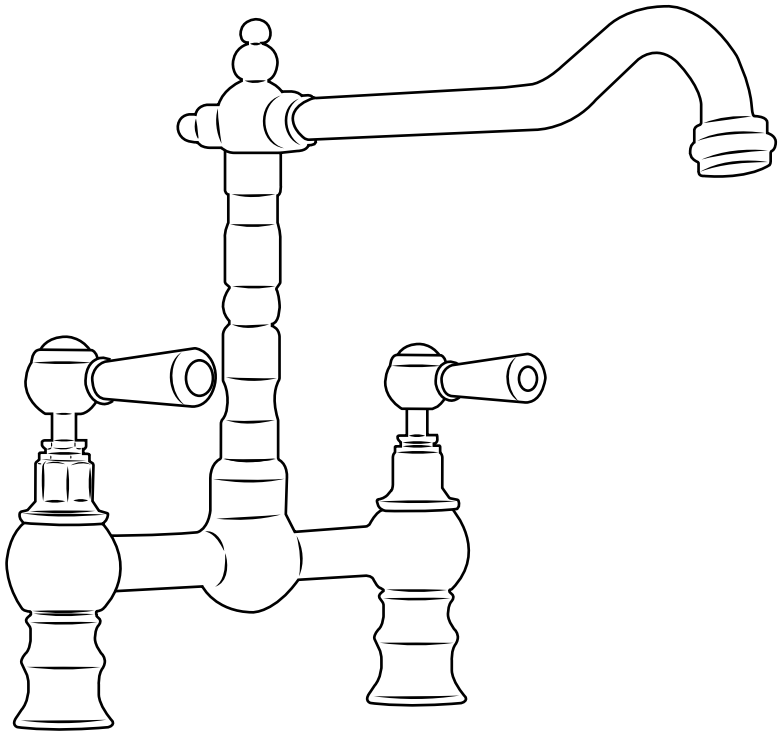

Handleiding

***Benodigd gereedschap:***

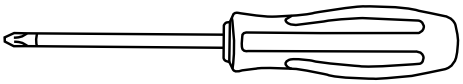



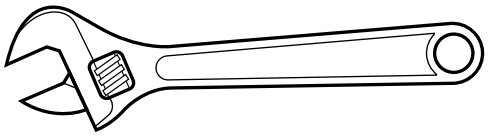

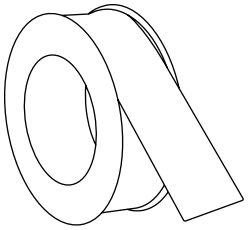

***Meegeleverde onderdelen:***

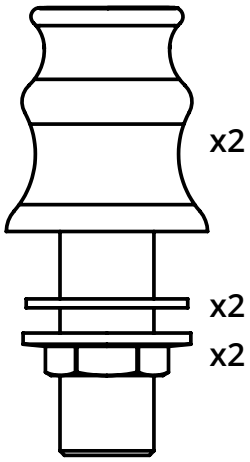


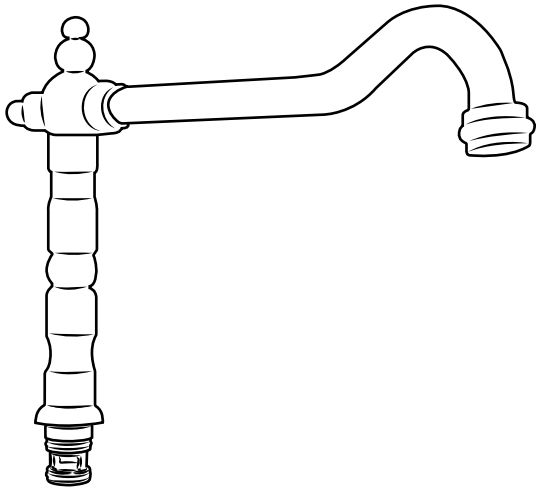

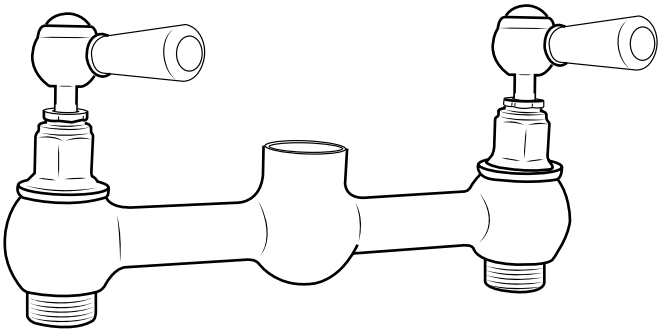

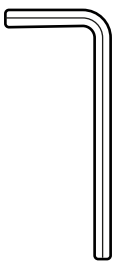

*1*

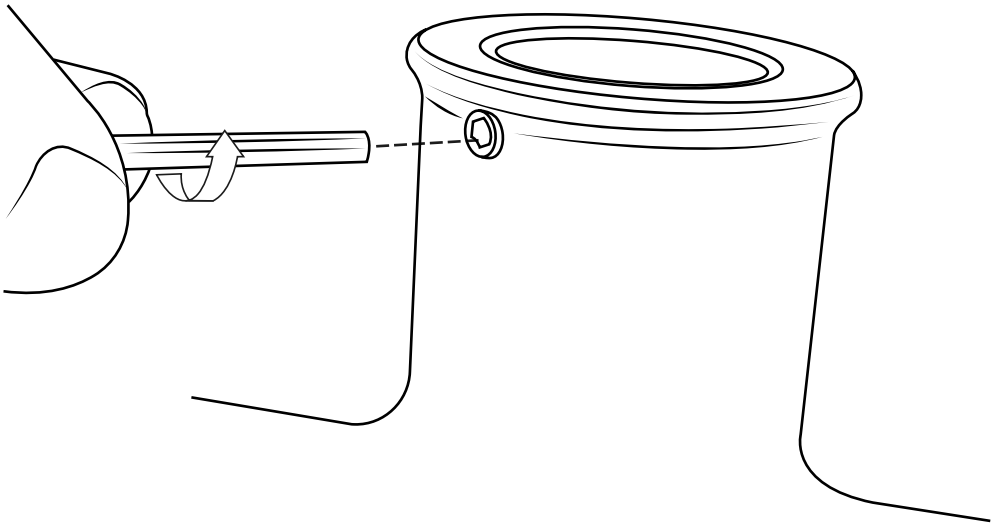

*2*

**Plaats de sluitring zoals hieronder weergegeven.**

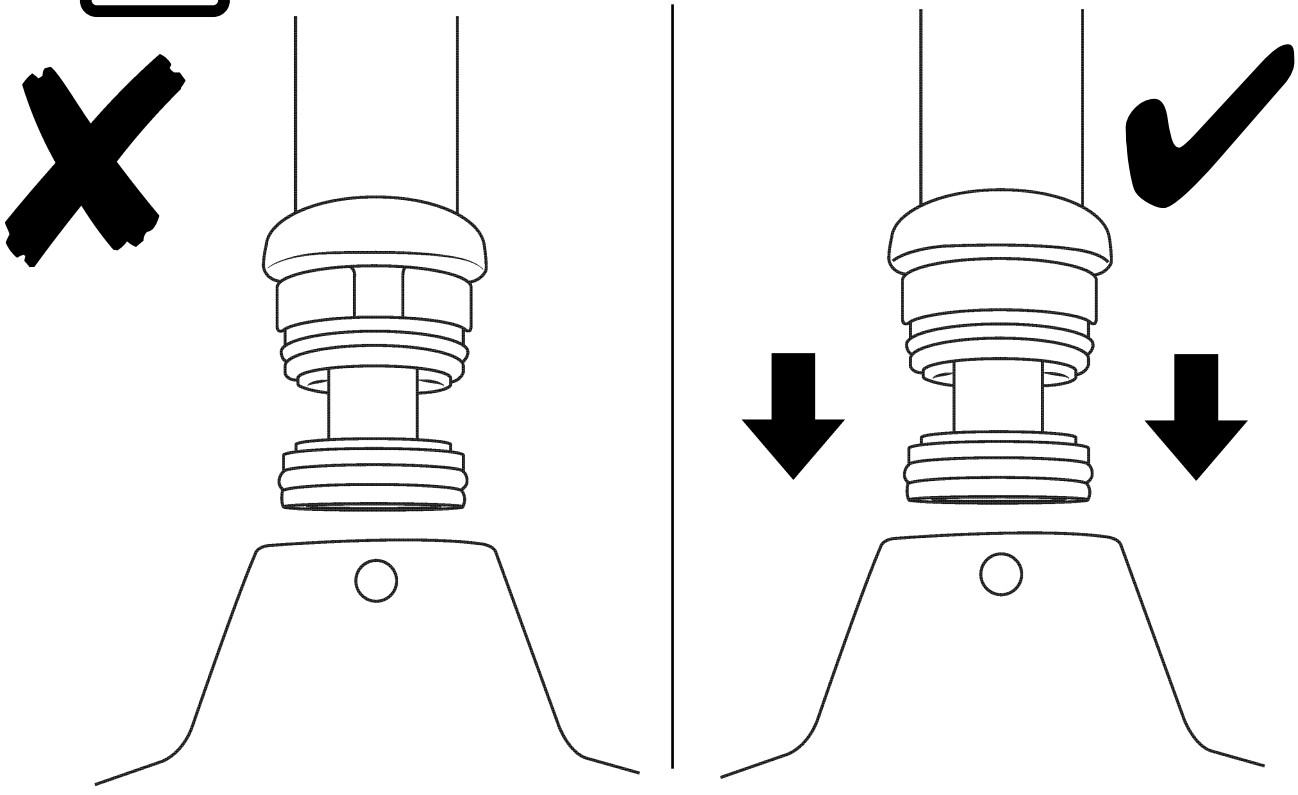

## 3

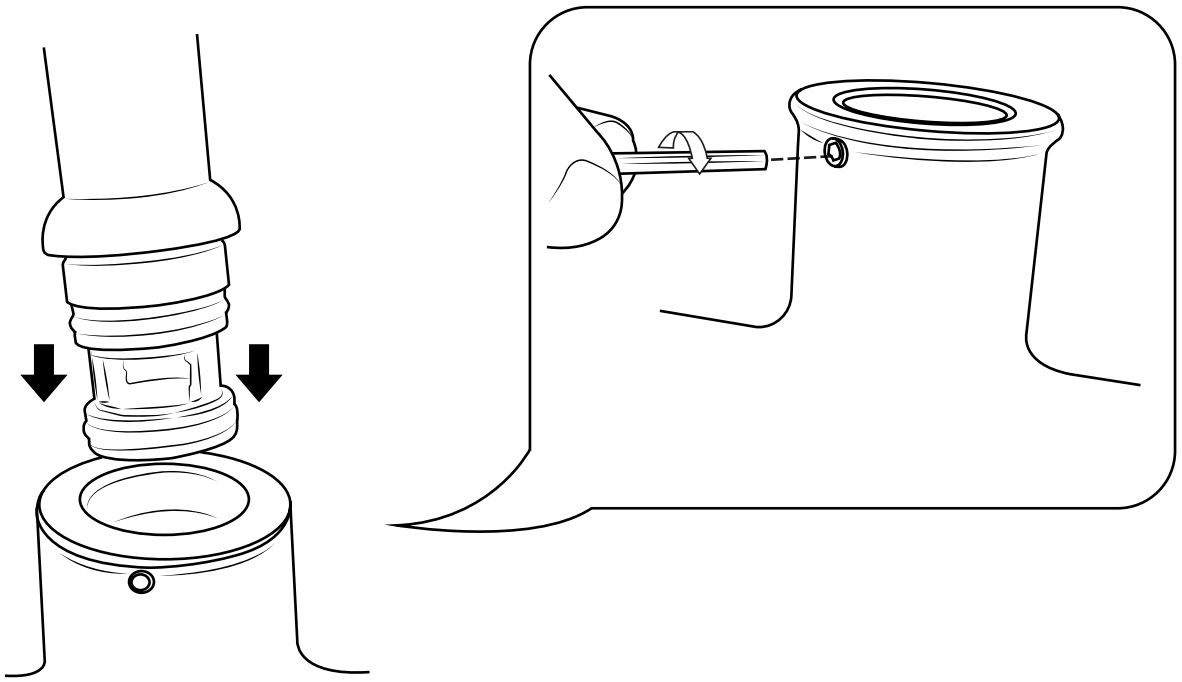

## 4

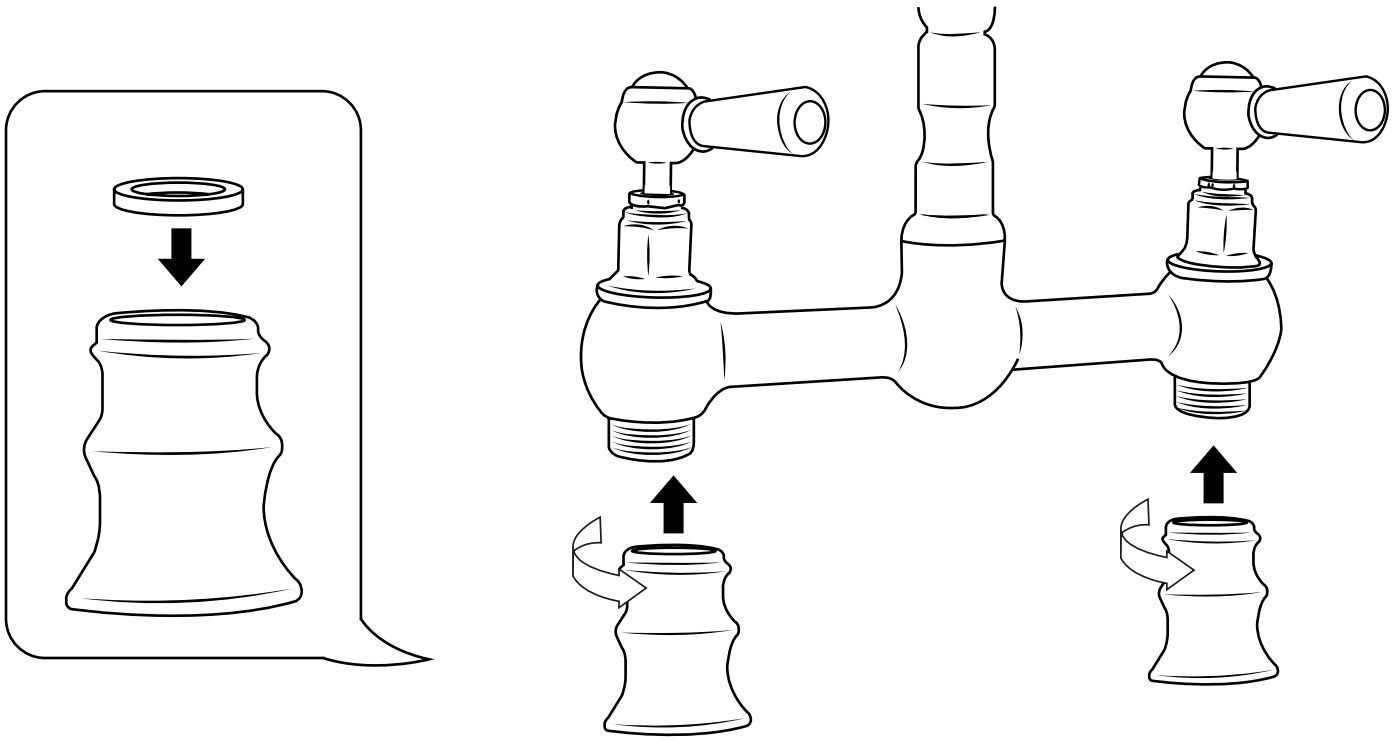

## 5

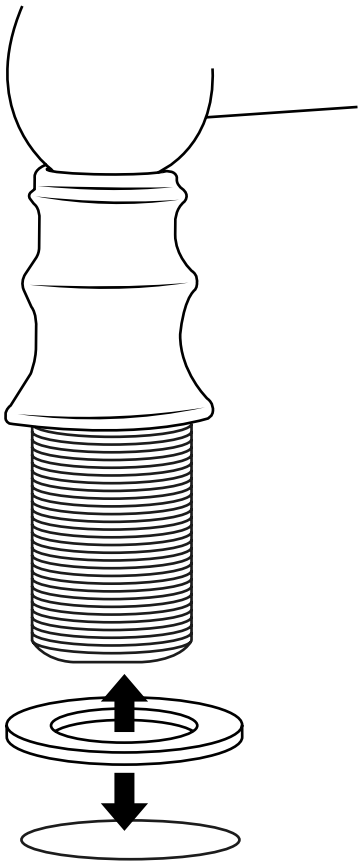

**Vergeet niet de sluitring tussen het kraanhuis en het sanitair te plaatsen.**

## 6

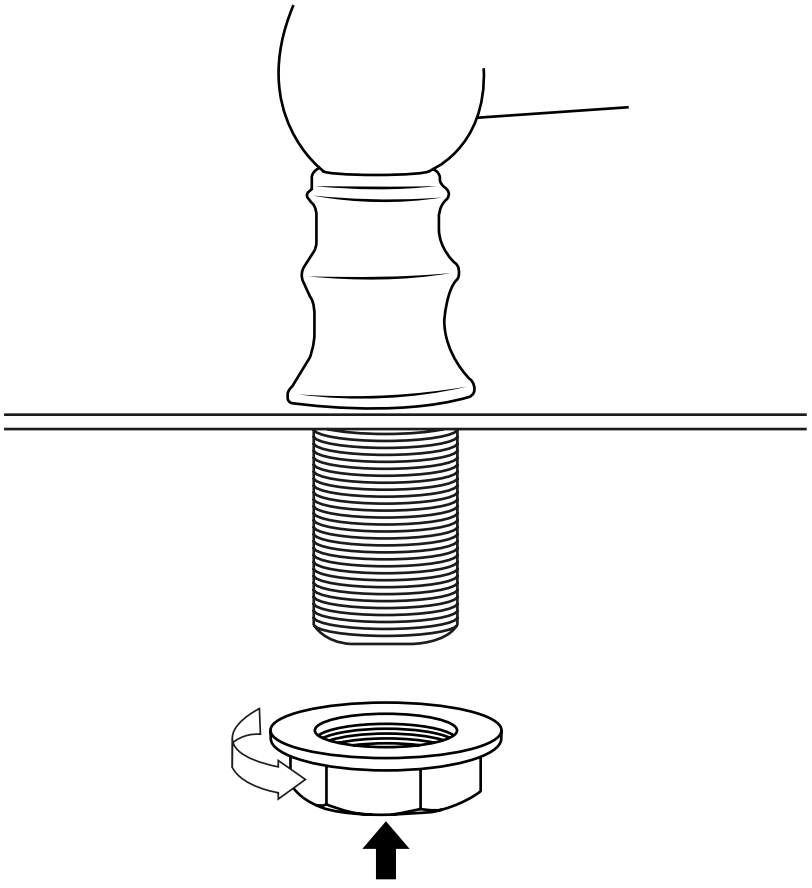

7

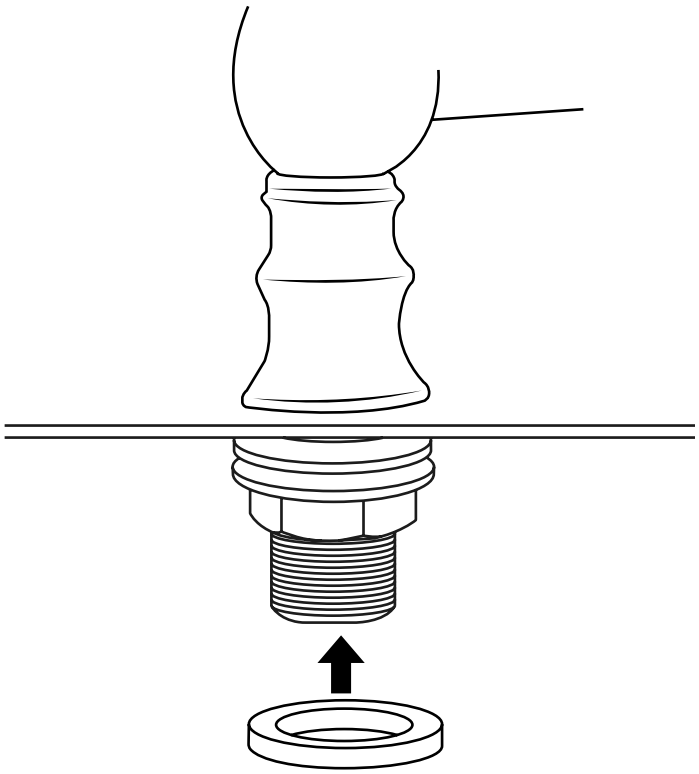

8

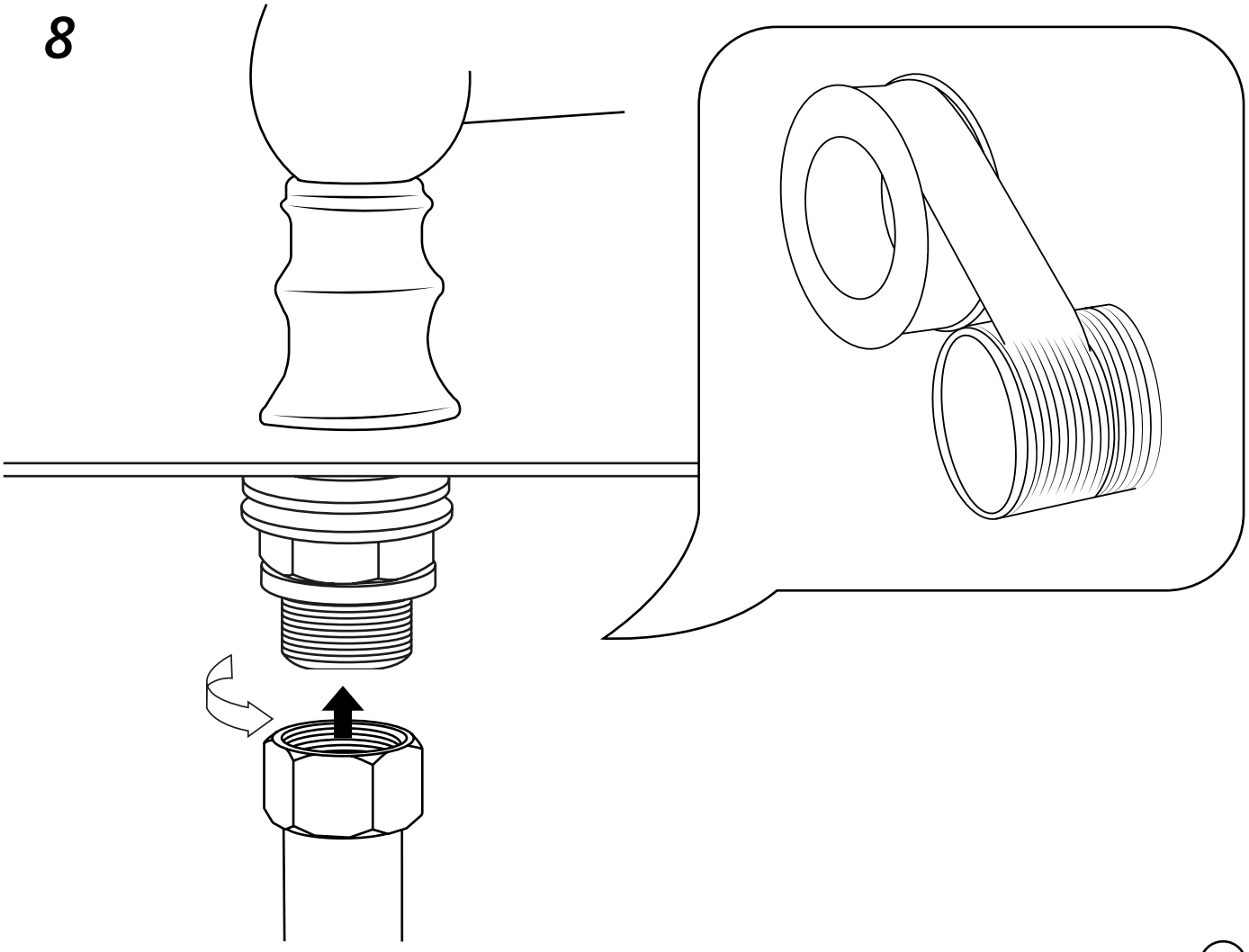

## 9

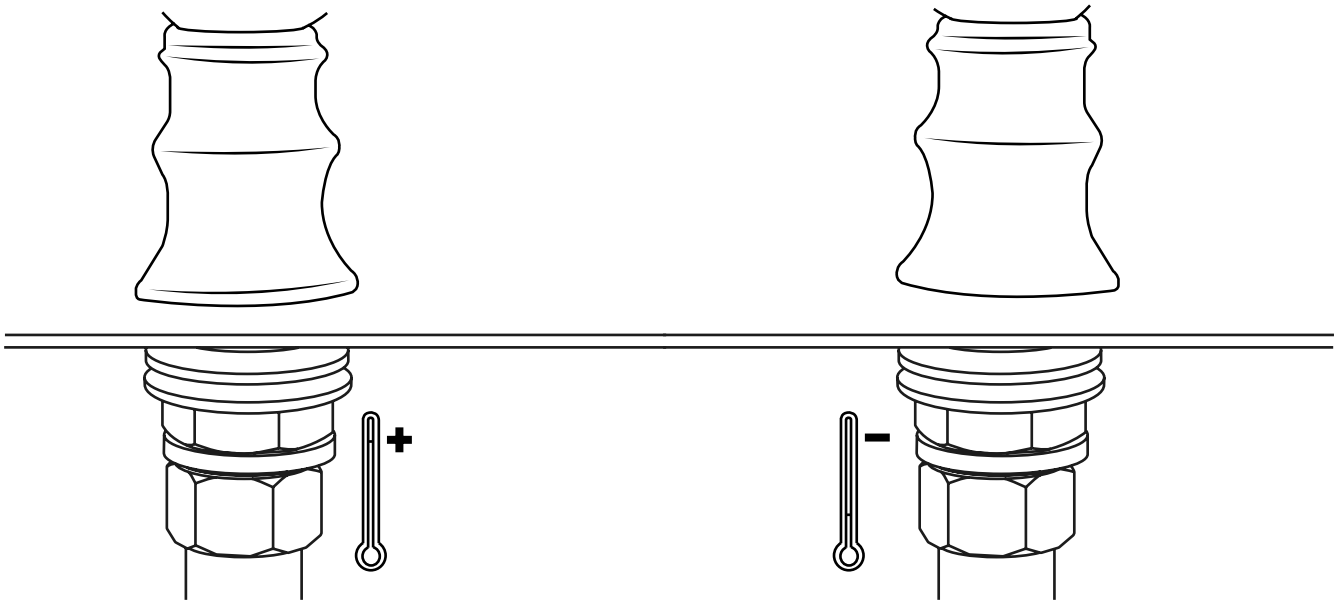


## 10

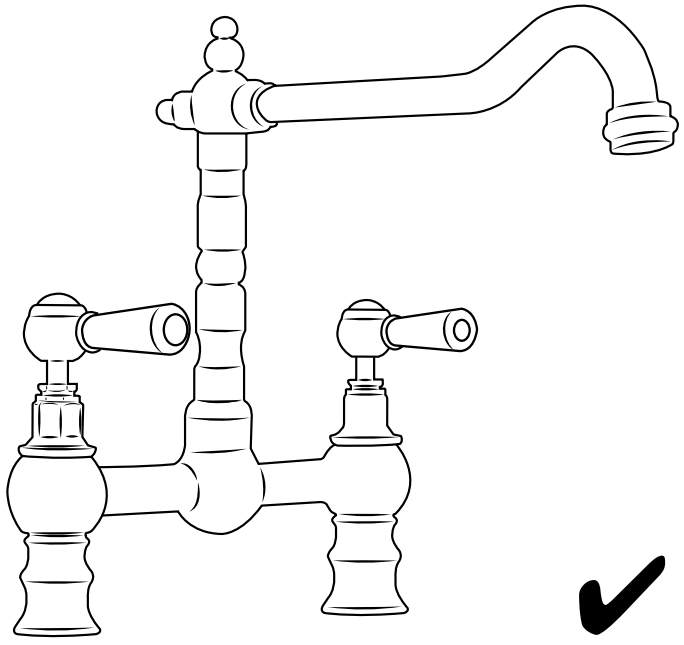

Voor nadere informatie of als u problemen heeft met dit product verwijzen wij u naar de website.